งานวางแผนพัฒนาด้านกายภาพ
ส่วนแผนและยุทธศาสตร์ มศว ประสานมิตร

โครงการ

งานปรับปรุงพื้นที่กิจกรรมนิสิต คณะเภสัชศาสตร์ ตำบลองครักษ์ อำเภอองครักษ์ จังหวัดนครนายก

มหาวิทยาลัยศรีนครินทรวิโรฒ องครักษ์

รายละเอียดประกอบแบบ

- ให้ผู้เสนอราคาดำเนินการตรวจสอบแบบรูปรายการทั้งหมดก่อนดำเนินการเสนอราคา ถ้าตรวจพบข้อผิดพลาดให้ทำการแย้งในช่วงเวลาที่กำหนดของระบบ ถ้ามิค่าใช้จ่ายเพิ่มเติม ให้ถือว่าเป็นความรับผิดชอบของผู้รับจ้างทั้งหมดจะคิดค่าใช้จ่ายเพิ่มเติมอีกไม่ได้
- ก่อนลงนามในสัญญาให้ดำเนินการตรวจสอบแบบรูปรายการทั้งหมดก่อน ถ้าตรวจพบข้อผิดพลาดให้ทำการแย้งก่อนลงนามในสัญญา หลังลงนามในสัญญาถ้ามิค่าใช้จ่ายเพิ่มเติมให้ถือว่าเป็นความรับผิดชอบของผู้รับจ้างทั้งหมดจะคิดค่าใช้จ่ายเพิ่มเติมอีกไม่ได้
- ผู้รับจ้างจะต้องตรวจดูแบบรูปรายการ รายการประกอบแบบ บริเวณสถานที่ที่จะทำการก่อสร้าง/ปรับปรุง และสิ่งที่เกี่ยวข้องในรายละเอียด และสอบถามปัญหาข้อสงสัยต่างๆให้ชัดเจน เมื่อลงนามในสัญญาว่าจ้างแล้วย่อมถือว่าผู้รับจ้างเข้าใจความหมายและรายละเอียดของแบบและรายการประกอบแบบ โดยชัดเจนแล้ว ถ้ามีปัญหาข้อโต้แย้งเกิดขึ้นในระหว่างการดำเนินงานก่อสร้างจะถือเอาคำตัดสินวินิจฉัยของผู้ว่าจ้าง หรือตัวแทน ตามมาตรฐานการก่อสร้าง ความถูกต้องในวิชาช่าง และความเหมาะสม เป็นข้อยุติและผู้รับจ้างต้องปฏิบัติตาม โดยจะคิดค่าใช้จ่ายเพิ่มเติมอีกไม่ได้ หรือ ระยะเวลาดังกล่าวจะใช้เป็นเหตุขยายเวลา ลดหรืองดค่าปรับไม่ได้ไม่ว่ากรณีใด ๆ ทั้งสิ้น
- หากปรากฏว่าขณะทำการก่อสร้างแบบรายละเอียดด้านสถาปัตยกรรม-วิศวกรรมไม่ชัดเจน หรือแบบรูปรายการไม่ชัดเจน แต่จำเป็นต้องมีในตัวอาคาร ให้คณะกรรมการตรวจการจ้างเป็นผู้กำหนด โดยยึดหลักความมั่นคงแข็งแรงและวิชาช่างที่ดี ผู้รับจ้างต้องปฏิบัติตาม ซึ่งการเพิ่มเติมดังกล่าว ไม่มีผลกระทบต่อสาระสำคัญที่กำหนดในสัญญาจ้าง
- วัสดุ, อุปกรณ์, ครุภัณฑ์ขนย้าย(รื้อกอง)ให้ผู้รับจ้างทำ Check list รายการขนย้ายและถ่ายรูปทั้งหมดเพื่อเช็คจำนวนและสภาพเสนอผู้ควบคุมงานก่อนดำเนินการขนย้ายไปไว้ในสถานที่ที่ทางมหาวิทยาลัยกำหนดไว้ให้จนกว่าจะหมดสิ้นสัญญาและถ้าเกิดความเสียหายกับครุภัณฑ์นั้นให้ถือว่าเป็นความรับผิดชอบของผู้รับจ้างทั้งหมดจะคิดค่าใช้จ่ายเพิ่มเติมอีกไม่ได้
- วัสดุ, อุปกรณ์, ครุภัณฑ์ รื้อขนไป ให้ผู้รับจ้างขนออกจากบริเวณมหาวิทยาลัย ห้ามทำการกองวัสดุ ครุภัณฑ์ทิ้งไว้ภายในบริเวณมหาวิทยาลัย เว้นว่าจะได้รับอนุญาตจากผู้ควบคุมงานหรือกรรมการตรวจรับพัสดุในงานก่อสร้าง
- ให้ผู้รับจ้างทำการสำรวจระยะและพื้นที่หน้างานจริงก่อนดำเนินการ
- ระยะห้ามวัดจากแบบและระยะอาจมีการปรับเปลี่ยนตามสภาพหน้างานจริง ให้ผู้รับจ้างตรวจสอบก่อนดำเนินการ
- วัสดุ, อุปกรณ์, ครุภัณฑ์ ที่จะนำเสนอเข้ามาใช้งานให้ผู้รับจ้างทำหนังสือเข้ามาเสนอกับกรรมการตรวจรับพัสดุในงานก่อสร้างเพื่อพิจารณารับรองก่อนดำเนินการต่อไป เมื่อได้รับการรับรองว่าถูกต้องให้ใช้ วัสดุ, อุปกรณ์, ครุภัณฑ์ แล้วจึงจะสามารถทำการก่อสร้าง ติดตั้ง หรือสั่งซื้อได้
- ห้ามใช้ วัสดุ, อุปกรณ์, ครุภัณฑ์ ซึ่งยังไม่ได้รับการรับรองจากคณะกรรมตรวจการจ้างโดยเด็ดขาด ระยะเวลาที่เสียไปในการขอการรับรอง ผู้รับจ้างจะถือเป็นเหตุขยายเวลาลดหรืองด ค่าปรับไม่ได้ไม่ว่ากรณีใดๆทั้งสิ้น
- ให้ผู้รับจ้างดำเนินการติดตั้งวัสดุ, อุปกรณ์, ครุภัณฑ์ นอกจากจะต้องปฏิบัติตามมาตราฐานงานก่อสร้างที่ดีแล้ว จะต้องปฏิบัติการติดตั้งตามมาตราฐานของผู้ผลิตนั้น ๆ ด้วย
- ในกรณีที่ วัสดุ, อุปกรณ์, ครุภัณฑ์ ไม่มีผลิตหรือไม่นำเข้ามาภายในประเทศแล้วหรือทางผู้จัดจำหน่ายงดการจัดจำหน่ายหรือมีปัญหาด้านการผลิตในระยะเวลานาน ให้ผู้รับจ้างแสดงหลักฐานปัญหาพร้อมนำเสนอคุณลักษณะเข้ามาเพื่อประกอบการตัดสินใจได้ โดยเงื่อนไขที่นำมาเทียบต้องมีคุณภาพเทียบเท่าหรือสูงกว่าที่ระบุไว้เท่านั้น โดยให้เสนอตัวอย่างจริงตามที่กำหนดไว้ 1 ชิ้นตัวอย่าง*(แล้วแต่กรณี)
- ในกรณีที่ผู้รับจ้างไม่สามารถหาครุภัณฑ์สั่งซื้อได้สามารถทำเป็นครุภัณฑ์จัดสร้างตามแบบรูปรายการโดยให้นำเสนอขออนุมัติแบบกับกรรมการตรวจรับพัสดุในงานก่อสร้างก่อนดำเนินการจัดสร้าง*(แล้วแต่กรณี)
- ในการป้องกันอันตรายต่าง ๆ ที่จะเกิดขึ้นกับกรรมการควบคุมงานหรือกรรมการตรวจรับพัสดุในงานก่อสร้างหรือบุคคลอื่น ๆ ที่เกี่ยวข้อง ให้ผู้รับจ้างรื้อถอนสิ่งอันตรายต่าง ๆ เช่น ตะปู ของมีคม อุปกรณ์ที่จะหล่นลงมา ฯลฯ ป้องกันไม่ให้เกิดอันตรายขึ้น และ จัดทำการป้องกันพื้นที่ทางเดินที่เชื่อมต่อกับพื้นที่ภายนอกให้ปลอดภัย รวมถึงจัดหาแสงสว่างให้เพียงพอเพื่อให้สามารถสัญจรได้อย่างปลอดภัย ถ้ากรรมการควบคุมงานหรือคณะกรรมการตรวจรับพัสดุในงานก่อสร้างตรวจพบว่า พื้นที่ก่อสร้างไม่ปลอดภัยไม่เป็นไปตามที่ระบุไว้ข้างต้น มีสิทธิสั่งให้ผู้รับจ้างหยุดงานเพื่อรีบเร่งจัดทำพื้นที่ให้ปลอดภัยโดยพลันผู้รับจ้างจะใช้เป็นเหตุมาอ้างในการเรียกค่าเสียหายหรือขอต่ออายุสัญญาระยะเวลาก่อสร้างหรือใช้เป็นเหตุขอบอกเลิกสัญญาไม่ได้

- รูปภาพ,รุ่นหรือยี่ห้อ ที่นำมาประกอบในแบบนี้เป็นเพียงตัวอย่างเท่านั้นผู้รับจ้างมีสิทธิ์เสนอคุณลักษณะเข้ามาเพื่อประกอบการตัดสินใจได้ โดยเงื่อนไขที่นำมาเทียบต้องมีคุณภาพเทียบเท่าหรือสูงกว่าที่ระบุไว้เท่านั้น โดยให้เสนอตัวอย่างจริงตามที่กำหนดไว้ 1 ชิ้นตัวอย่าง เพื่อให้กรรมการตรวจรับพัสดุในงานก่อสร้างพิจารณาเห็นชอบก่อนดำเนินการติดตั้ง
- วัสดุ, อุปกรณ์, ครุภัณฑ์ ที่มีตัวเลือกให้เลือก ให้ผู้รับจ้างนำเสนอรูปแบบ,สีหรือรูปทรงต่อกรรมการตรวจรับพัสดุในงานก่อสร้างเลือกก่อนดำเนินการ
- ก่อนดำเนินการติดตั้งงานไฟฟ้าและสื่อสารให้ผู้รับจ้างเสนอ Shop Drawing ของงานระบบไฟฟ้าและสื่อสารทั้งหมดซึ่งจัดทำโดยวิศวกรไฟฟ้าสาขาไฟฟ้ากำลังพร้อมเซ็นรับรองโดยมีเนื้อหาของงานครบถ้วนตามแบบในด้านประโยชน์ใช้สอยซึ่งหากจำเป็นต้องเพิ่มเติมอุปกรณ์ไฟฟ้าและสื่อสารประกอบใดๆให้สามารถใช้งานได้ครบถ้วนตามวัตถุประสงค์นั้นให้อยู่ในความรับผิดชอบของผู้รับจ้างในการที่จะเพิ่มเติมอุปกรณ์ไฟฟ้าและสื่อสารดังกล่าวโดยจะคิดค่าใช้จ่ายเพิ่มเติมอีกไม่ได้
- วัสดุ, อุปกรณ์, ครุภัณฑ์ อาจมีระยะเวลาในการสั่งผลิตหรือนำเข้าให้ผู้รับจ้างตรวจสอบและเผื่อเวลาในการสั่งซื้อด้วยผู้รับจ้างจะใช้เป็นเหตุมาอ้างในการเรียกค่าเสียหายหรือขอต่ออายุสัญญาระยะเวลาก่อสร้างหรือใช้เป็นเหตุขอบอกเลิกสัญญาไม่ได้
- ตำแหน่งการติดตั้งโคมไฟฟ้า สวิตช์ไฟฟ้าและเต้ารับไฟฟ้า ให้ผู้รับจ้างสอบถามและหรือเสนอ Shop Drawing เสนอขออนุมัติก่อนติดตั้งและอาจมีการเปลี่ยนแปลงตามสภาพหน้างานหรือกำหนดขณะก่อสร้างภายหลัง
- การก่อสร้างให้ปฏิบัติตามแบบรูปและรายการอย่างเคร่งครัด แต่ในกรณีที่จะต้องมีการแก้ไขเปลี่ยนแปลงแบบรูปรายการก่อสร้างที่เกี่ยวกับความมั่นคงแข็งแรง หรือเทคนิคเฉพาะอย่างในกรณีที่มีความจำเป็น โดยไม่ทำให้ทางราชการต้องเสียประโยชน์ หรือ เพื่อประโยชน์ของทางราชการต้องผ่านกรรมการตรวจรับพัสดุในงานก่อสร้างและมิวิศวกรให้ความเห็นและเห็นชอบอนุมัติให้แก้ไขเปลี่ยนแปลงสัญญาต่อไป สำหรับการคำนวณเงินในส่วนที่แก้ไขเปลี่ยนแปลงรายการดังกล่าวให้เป็นไปตามระเบียบพัสดุ
- ผู้รับจ้างจะต้องปฏิบัติตามกฎหมาย ข้อบังคับ พรบ ควบคุมอาคาร สภาสถาปนิก สภาวิศวกร หรือกฎหมายควบคู่ที่เกี่ยวกับงานก่อสร้างหรือเกี่ยวกับการพัสดุอื่นๆที่เกี่ยวข้อง ถ้ามีความผิดใดๆที่เกิดขึ้นให้ถือเป็นความรับผิดชอบของผู้รับจ้างทั้งหมดผู้รับจ้างจะใช้เป็นเหตุมาอ้างในการเรียกค่าเสียหายหรือขอต่ออายุสัญญาระยะเวลาก่อสร้างหรือใช้เป็นเหตุขอบอกเลิกสัญญาไม่ได้
- ผู้รับจ้างต้องจัดหาช่างฝีมือที่ดีและมีความชำนาญในงานแต่ละประเภทมาทำการก่อสร้างให้ถูกต้องตามแบบรูปและรายการ ในขณะทำการก่อสร้างหรือหลังจากงานก่อสร้างส่วนใดส่วนหนึ่งแล้วเสร็จ ถ้าหากกรรมการควบคุมงานหรือคณะกรรมการตรวจรับพัสดุในงานก่อสร้างตรวจพบว่าผู้รับจ้างใช้วัสดุอุปกรณ์ผิดจากรายการแบบรูป หรือใช้ช่างฝีมือที่ไม่ได้มาตราฐาน ทางคณะกรรมการมีสิทธิสั่งแก้ไขงานได้ หรือเสนอให้ผู้ว่าจ้างสั่งแก้ไขแล้วแต่กรณี ผู้รับจ้างจะใช้เป็นเหตุมาอ้างในการเรียกค่าเสียหายหรือขอต่ออายุสัญญาระยะเวลาก่อสร้างหรือใช้เป็นเหตุขอบอกเลิกสัญญาไม่ได้
- อุปกรณ์เครื่องมือที่นำมาใช้ก่อสร้าง เช่น ค้ำยัน นั่งร้าน เกรียงฉาบ เป็นต้น จะต้องใช้ชนิดที่มีคุณภาพและใช้การได้ดี ซึ่งผู้รับจ้างต้องจัดหามาให้มีจำนวนเพียงพอ เหมาะสมกับขนาดของงานก่อสร้าง
- ในการควบคุมงานก่อสร้างของผู้รับจ้างเพื่อให้เป็นไปตาม พรบ ควบคุมอาคาร ผู้รับจ้างจำเป็นต้องให้มีสถาปนิกควบคุมงาน วิศวกรโยธา หรือวิชาชีพอื่น ๆ เพิ่มเติมตามที่กฎหมายกำหนด โดยให้ขึ้นรับรองการควบคุมงานก่อสร้างนี้ ถูกต้องเป็นไปตามพรบ ควบคุมอาคาร พ.ศ. 2522 ถ้าหากผู้ควบคุมงานหรือคณะกรรมการตรวจรับพัสดุในงานก่อสร้างพบว่าผู้รับจ้างไม่มีผู้ควบคุมงานที่เป็นวิชาชีพตามที่ระบุไว้ข้างต้น คณะกรรมการมีสิทธิสั่งหยุดงานชั่วคราวได้ซึ่งผู้รับจ้างจะใช้เป็นเหตุมาอ้างในการเรียกค่าเสียหายหรือขอต่ออายุสัญญาระยะเวลาก่อสร้างหรือใช้เป็นเหตุขอบอกเลิกสัญญาไม่ได้
- ค่าใช้จ่ายต่างๆในระหว่างดำเนินการก่อสร้าง เช่น ค่าประปา ค่าไฟฟ้า ค่าการทดสอบต่างๆที่จำเป็น เป็นหน้าที่ของผู้รับจ้างที่จะต้องติดต่อและรับผิดชอบ ยกเว้นระบุเป็นอย่างอื่น

PROJECT :
งานปรับปรุงพื้นที่กิจกรรมนิสิต คณะเภสัชศาสตร์ ตำบลองครักษ์ อำเภอองครักษ์ จังหวัดนครนายก

LOCATION :
คณะเภสัชศาสตร์ มศว องครักษ์

CHIEF ARCHITECT :
นาย อชิตะ กิงทัพหลวง ภสถ.5136

ARCHITECT :
นาย ฐิติวัชร อุบลธรรม ภสถ.18973

PROJECT ARCHITECT :
นาย ฐิติวัชร อุบลธรรม ภสถ.18973

STRUCTURAL ENGINEER :
นาย กิตติพงศ์ โรจน์พงศ์พิชญ์ ภย. 30101

DESIGNER :
นาย โชคชัย เถาว์ชาลี

นายอนุชา ใจอยู่ ภฟก.56093

NOTE:
ให้ถือตัวเลขที่กำหนดเป็นหลัก ห้ามใช้วิธีวัดจากแบบ

DRAWING TITLE :
รายการประกอบแบบ

FILENAME :

A-01

รายละเอียดประกอบแบบ 2

- ก่อนก่อสร้างผนังและแนวฝ้าให้ผู้รับจ้าง ติเส้นแนวที่หน้างานเสนออนุมัติคณะกรรมการตรวจรับพัสดุในงานก่อสร้างก่อนดำเนินการหากตรวจพบว่าไม่ได้ขออนุมัติเส้นแนวก่อนและมีการผิดจากแบบรูปรายการคณะกรรมการฯสามารถสั่งให้รื้อถอนและถือให้ว่าเป็นความรับผิดชอบของผู้รับจ้างจะคิดค่าใช้จ่ายเพิ่มเติมอีกไม่ได้
- ก่อนวางแผ่นพื้นให้ผู้รับจ้างสอบถามรูปแบบการวางแผ่นพื้นกับคณะกรรมการตรวจรับพัสดุในงานก่อสร้างก่อนดำเนินการ
- ให้ผู้รับจ้างปฏิบัติตามกฎระเบียบของมหาวิทยาลัยอย่างเคร่งครัด ถ้ามีอัตราโทษปรับให้ถือว่าเป็นความรับผิดชอบของผู้รับจ้างทั้งหมดจะคิดค่าใช้จ่ายเพิ่มเติมอีกไม่ได้
- จุดจอดรถหรือจุดลงของ ให้จอดในสถานที่ที่ทางมหาวิทยาลัยกำหนดไว้ให้เท่านั้น ให้ผู้รับจ้างทำคำร้องเข้ามาขอตามระเบียบมหาวิทยาลัย
- การปฏิบัติงานของผู้รับจ้างให้ผู้รับจ้างปฏิบัติงานในวันและเวลาราชการเท่านั้น หรือ ตามระยะเวลาที่ได้ขออนุมัติต่อคณะกรรมการตรวจรับพัสดุในงานก่อสร้างเท่านั้น ไม่อนุญาตให้ปฏิบัติงานนอกเหนือเวลาที่กำหนดหากไม่ปฏิบัติตามจะถือว่าเป็นการบุกรุกสถานที่ราชการ
- การปฏิบัติงานของผู้รับจ้างให้ สวมเสื้อ แขวนป้าย หรือ มีตราสัญลักษณ์ที่บ่งบอกถึงการเป็นตัวแทนหรือผู้ปฏิบัติงานของผู้รับจ้าง ตลอดระยะการปฏิบัติงาน ผู้ใดไม่ปฏิบัติตามจะถือว่าเป็นการบุกรุกสถานที่ราชการ
- ถ้ามีการติดตั้งเครื่องปรับอากาศจะต้องมีการทดสอบระบบโดยผู้ควบคุมงานร่วมกับวิศวกรเครื่องกลของผู้รับจ้างและให้วิศวกรเครื่องกลของผู้รับจ้างเซ็นรับรองก่อนส่งมอบงาน
- ก่อนดำเนินการติดตั้งงานระบบปรับอากาศให้ผู้รับจ้างเสนอ Shop Drawing ของงานระบบปรับอากาศทั้งหมดซึ่งจัดทำโดยวิศวกรเครื่องกลพร้อมเซ็นรับรองโดยมีเนื้อหาของงานครบถ้วนตามแบบในด้านประโยชน์ใช้สอยซึ่งหากจำเป็นต้องเพิ่มเติมอุปกรณ์งานระบบปรับอากาศใดๆ ให้สามารถใช้งานได้ครบถ้วนตามวัตถุประสงค์นั้นให้อยู่ในความรับผิดชอบของผู้รับจ้างในการที่จะเพิ่มเติมอุปกรณ์ระบบปรับอากาศดังกล่าวโดยจะคิดค่าใช้จ่ายเพิ่มเติมอีกไม่ได้
- ผู้รับจ้าง ต้องจัดทำป้ายชื่อโครงการ ขนาดที่เห็นได้ชัดเจน ทำด้วยวัสดุที่มีความคงทนถาวรเพียงพอกับระยะเวลาก่อสร้าง บรรจุข้อความต่างๆ เกี่ยวกับโครงการ ดังต่อไปนี้
  - ชื่อโครงการก่อสร้าง - ชื่อบริษัท / ห้าง / ร้าน ของผู้รับจ้าง
  - เลขที่สัญญา (ถ้ามี) - วงเงินที่ก่อสร้างตามสัญญา
  - วันที่เริ่มสัญญา และ วันสิ้นสุดสัญญา
  - ชื่อผู้ควบคุมงานของผู้รับจ้าง
  - ชื่อผู้ควบคุมงานของทางมหาวิทยาลัย
  - อื่นๆ ที่ทางกรรมการควบคุมงานหรือคณะกรรมการตรวจรับพัสดุในงานก่อสร้างเห็นว่าจำเป็นตำแหน่งที่ติดตั้งป้ายต้องเห็นได้ชัดเจน
  - ใส่ข้อความท้ายป้ายว่า ก่อสร้างด้วยภาษีอากรของประชาชน
- ในกรณีที่ต้องติดตั้งมิเตอร์น้ำ หรือ มิเตอร์ไฟฟ้าชั่วคราว เพื่อใช้ในการก่อสร้างให้ผู้รับจ้างนำมิเตอร์น้ำ หรือ มิเตอร์ไฟฟ้า ของผู้รับจ้างเองมาติดตั้ง (แจ้งเลขมิเตอร์กับทางมหาวิทยาลัย)
- ผู้รับจ้างต้องป้องกันการรบกวนใดๆ หรือความเสียหายและอุบัติเหตุ อันอาจเกิดจากการก่อสร้าง แก่บุคคล ทรัพย์สิน และ อาคารที่อยู่ข้างเคียงให้ถือว่าเป็นความรับผิดชอบของผู้รับจ้างทั้งหมดจะคิดค่าใช้จ่ายเพิ่มเติมอีกไม่ได้
- ผู้รับจ้างต้องรับผิดชอบทำการซ่อมแซมหรือชดใช้ต่อความเสียหายใดๆที่เกิดขึ้นอันเนื่องมาจากการทำงานของผู้รับจ้าง
- ผู้รับจ้างต้องทำแบบตามสร้าง (AS-BUILT Drawing) ซึ่งตรงตามก่อสร้างจริงของงานก่อสร้างทั้งหมด โดยเขียนลงในกระดาษขนาด A3 จำนวน 3 ชุด (ขนาดกระดาษสามารถปรับเปลี่ยนได้ตามความเหมาะสม) ที่มีมาตราส่วน ตามที่คณะกรรมการควบคุมงานหรือคณะกรรมการตรวจรับพัสดุในงานก่อสร้างกำหนด จัดทำเป็นรูปเล่ม พร้อมคู่มือการใช้อุปกรณ์ต่างๆ ที่ติดตั้งในงานก่อสร้าง รวมถึงใบรับประกันการติดตั้ง วิธีการบำรุงรักษาอุปกรณ์นั้นๆ และส่งมอบให้แก่ผู้ว่าจ้างก่อนวันส่งมอบงาน และให้ COPY FILE นามสกุล .PDF และ .DWG (หรืออื่นๆ ที่เกี่ยวข้อง) แนบมาด้วยใส่ใน USB Drive อย่างน้อย 2 ชุด
- การตรวจงานระหว่างก่อสร้าง คณะกรรมการตรวจรับพัสดุในงานก่อสร้าง ผู้ควบคุมงาน สถาปนิก วิศวกร หรือตัวแทนของมหาวิทยาลัย มีสิทธิ์เข้าไปตรวจงานก่อสร้างได้ตลอดเวลา และทั่วทุกจุด ผู้รับจ้างจะต้องอำนวยความสะดวกและความปลอดภัยให้สามารถตรวจงานได้
- การสั่งหยุดงาน คณะกรรมการตรวจรับพัสดุในงานก่อสร้าง ผู้ควบคุมงาน สถาปนิก วิศวกร ของมหาวิทยาลัย หรือตัวแทนของมหาวิทยาลัย มีสิทธิ์สั่งผู้รับจ้างให้หยุดงานชั่วคราว ได้ในบริเวณหนึ่งบริเวณใด หรือทั้งหมดก็ได้ เมื่อเห็นว่าการก่อสร้างผิดรูปแบบ หรือไม่ได้คุณภาพที่ดี หรือเป็นการทำงานเสี่ยงต่ออุบัติภัย หรือพื้นที่ก่อสร้างมีความอันตราย ผู้รับจ้างจะต้องรีบเร่งเสนอวิธีแก้ไขงานโดยพลันเพื่อให้การก่อสร้าง กลับมาอยู่ในรูปแบบที่ถูกต้องได้คุณภาพที่ดี และระหว่างที่ถูกสั่งให้หยุดงานชั่วคราวนั้น ผู้รับจ้างจะเรียกค่าเสียหาย หรือ ขอต่ออายุสัญญาระยะเวลาก่อสร้าง หรือใช้เป็นเหตุขอบอกเลิกสัญญาไม่ได้
- ก่อนส่งมอบงานก่อสร้างที่สำเร็จแล้ว ผู้รับจ้างต้องเก็บกวาดเศษวัสดุก่อสร้างในบริเวณก่อสร้างให้สะอาด ทั้งภายในตัวอาคารและภายนอกโดยรอบบริเวณที่ก่อสร้าง ให้เรียบร้อยครบทั้งหมด เช่น การทำความสะอาดกระจก พื้น หรือผนังที่เปรอะเปื้อน เป็นต้น พร้อมทั้งซ่อมแซมส่วนที่เสียหายอันอาจเกิดจากการก่อสร้างให้สภาพดีดังเดิม หรือเปลี่ยนแปลงใหม่ให้ถูกต้องและใช้งานได้ ก่อนการส่งมอบงานงวดสุดท้าย
- เอกสารต่างๆ ที่เกี่ยวข้องกับการบำรุงรักษา คู่มือการใช้อุปกรณ์ต่างๆ เอกสารรับประกันของอุปกรณ์เครื่องใช้ไฟฟ้า ฯลฯ ต้องส่งแนบมาให้กับทางมหาวิทยาลัยในวันส่งมอบงานงวดสุดท้าย
- กุญแจต่างๆ ผู้รับจ้างต้องจัดทำป้ายแจ้งรายละเอียดไว้กับลูกกุญแจให้ตรงกับแม่กุญแจทุกตัวทุกชนิด ต้องส่งมอบให้กับทางมหาวิทยาลัยในวันส่งมอบงานงวดสุดท้าย

<u>ตามหนังสือ ว78</u>

- กำหนดให้คู่สัญญาต้องใช้พัสดุประเภทวัสดุหรือครุภัณฑ์ที่จะใช้ในงานก่อสร้างเป็นพัสดุที่ผลิตภายในประเทศ โดยต้องใช้ไม่น้อยกว่าร้อยละ 60 ของมูลค่าพัสดุที่จะใช้ในงานก่อสร้างทั้งหมดตามสัญญา
- กำหนดให้คู่สัญญาต้องใช้เหล็กที่ผลิตภายในประเทศไม่น้อยกว่า ร้อยละ 90 ของปริมาณเหล็กที่ต้องใช้ทั้งหมดตามสัญญา
- โดยให้คู่สัญญา จัดทำแผนการใช้พัสดุที่ผลิตภายในประเทศ และแผนการใช้เหล็กที่ผลิตภายในประเทศ ส่งให้หน่วยงานของรัฐภายใน 60 วัน นับถัดจากวันที่ได้ลงนามสัญญา

PROJECT :
งานปรับปรุงพื้นที่
กิจกรรมนิสิต
คณะเภสัชศาสตร์
ตำบลองครักษ์
อำเภอองครักษ์
จังหวัดนครนายก

LOCATION :
คณะเภสัชศาสตร์
มศว องครักษ์

CHIEF ARCHITECT :
นาย อชิตะ กิงทัพหลวง
ภสถ.5136

ARCHITECT :
นาย ฐิติวัชร อุบลธรรม
ภสถ.18973

PROJECT ARCHITECT :
นาย ฐิติวัชร อุบลธรรม
ภสถ.18973

STRUCTURAL ENGINEER :
นาย กิตติพงศ์ โรจน์พงศ์พิชญ์
ภย. 30101

DESIGNER :
นาย โชคชัย เถาว์ชาลี

นายอนุชา ใจอยู่
ภฟก.56093

NOTE:
ให้ถือตัวเลขที่คำนวณเป็นหลัก ห้ามใช้วิธีวัดจากแบบ

DRAWING TITLE :
รายการประกอบแบบ 2

FILENAME :

A-02

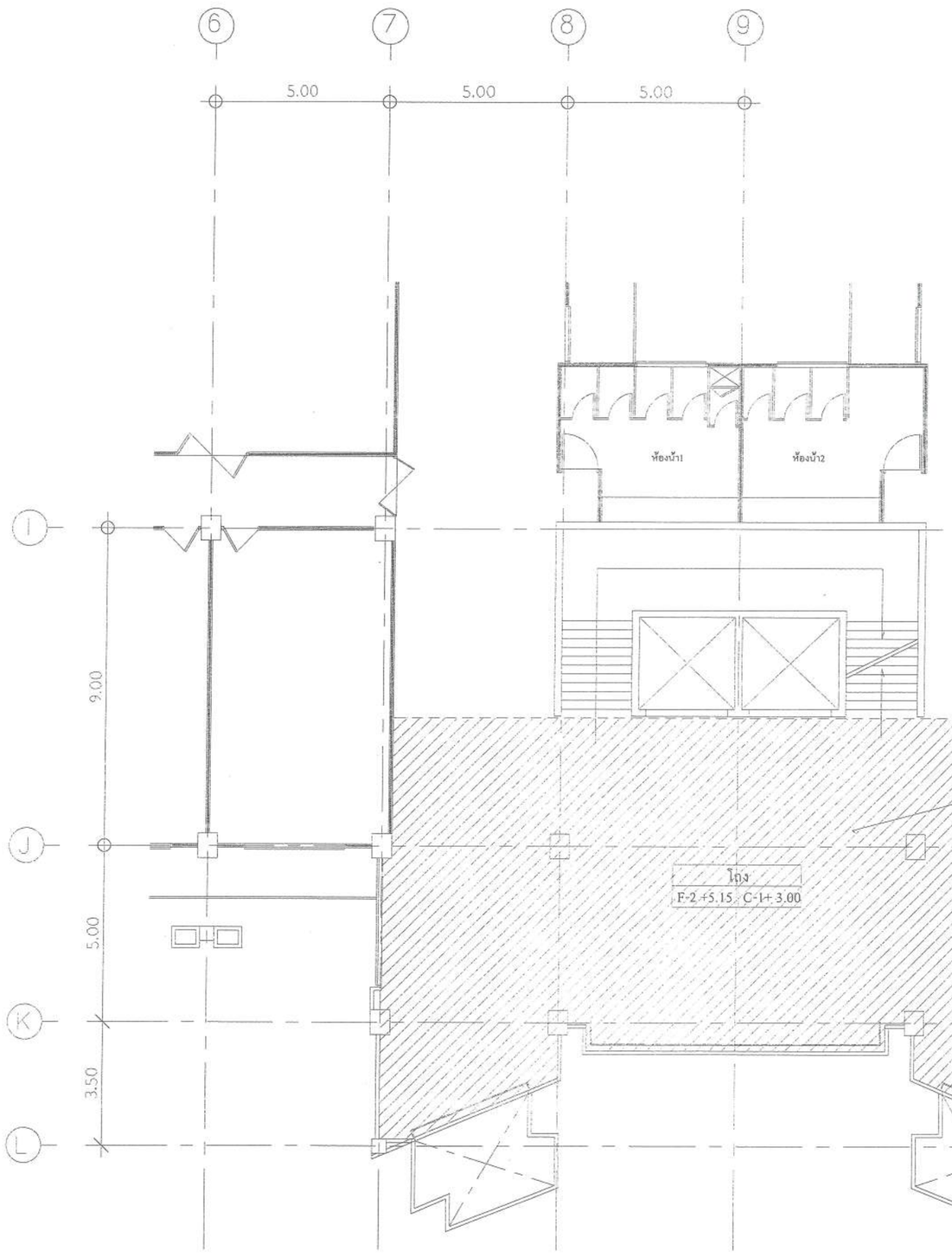

แปลนพื้นชั้นที่ 2 เดิม

มาตราส่วน 1:150

ขั้นตอนในการจัดเตรียมงานก่อสร้าง

1. ก่อนลงนามในสัญญาให้เจ้าหน้าที่พัสดุหรือผู้ที่เกี่ยวข้องแจ้งผู้ชนะการเสนอราคาทำราคากลางใหม่ตามหนังสือ ว 452 (สำคัญ)
2. ให้เจ้าหน้าที่พัสดุหรือผู้ที่เกี่ยวข้องส่งเอกสารรายละเอียดของสัญญาเพื่อตรวจสอบสัญญา แบบรูปรายการ รายการประกอบแบบ รายละเอียดงวดงาน หรืออื่น ๆ ให้แก่คณะกรรมการที่เกี่ยวข้องก่อนที่จะมีการลงนามในสัญญาหากสัญญานั้นไม่ถูกต้องให้แจ้งเจ้าหน้าที่พัสดุหรือผู้ที่เกี่ยวข้องเปลี่ยนแปลงแก้ไขโดยพลัน
3. ให้ผู้รับจ้างจัดเตรียมเอกสารวิศวกรและหรือสถาปนิกตามที่กฎหมายกำหนดในการควบคุมดูแลการก่อสร้างของผู้รับจ้างหลังจากที่ได้มีการลงนามในสัญญาจ้างและให้ผู้รับจ้างนำส่งให้เจ้าหน้าที่พัสดุหรือผู้ที่เกี่ยวข้องให้ดำเนินการต่อไป
4. ให้ผู้รับจ้างเป็นผู้รับผิดชอบในจัดเตรียมป้ายชั่วคราวแสดงรายละเอียดการก่อสร้าง โดยจะต้องติดตั้งแผ่นป้ายดังกล่าว ภายใน 7 วัน (ว 2808) นับตั้งแต่วันลงนามในสัญญาจ้างรายละเอียดของป้ายดูจากรายการประกอบแบบ (หน่วยงานราชการต้องติดตั้งป้ายชั่วคราวตั้งแต่งบประมาณ 1,000,000 บาทขึ้นไป)
5. ผู้รับจ้างจำเป็นจะต้องมีเอกสารที่ทางมหาวิทยาลัยส่งมอบพื้นที่ให้ก่อนเข้าดำเนินการซึ่งถ้าไม่มีจะทางมหาวิทยาลัยจะถือว่าผู้รับจ้างมีความผิดในฐานบุกรุกสถานที่ราชการ โดยหลังจากลงนามในสัญญาจ้างแล้วแต่ไม่ได้รับหนังสือส่งมอบพื้นที่ให้ผู้รับจ้างแจ้งหรือทำเอกสารส่งหาถึงเจ้าหน้าที่พัสดุหรือผู้ที่เกี่ยวข้องให้ดำเนินการต่อไปโดยพลันถ้าผู้รับจ้างไม่แจ้งหรือทำเอกสารส่งหาให้ถือเป็นความรับผิดชอบของผู้รับจ้าง ผู้รับจ้างจะใช้เป็นเหตุมาอ้างในการเรียกค่าเสียหายหรือขอต่ออายุสัญญาระยะเวลาก่อสร้างหรือใช้เป็นเหตุขอบอกเลิกสัญญาไม่ได้
6. ผู้รับจ้างต้องสำรวจงานก่อสร้างว่าจำเป็นต้องใช้มิเตอร์น้ำ/ไฟฟ้าหรืออื่น ๆ และทำการจดแจ้งเลขมาตรวัดกับเจ้าหน้าที่พัสดุหรือผู้ที่เกี่ยวข้องก่อนดำเนินการก่อสร้าง *(ถ้าเริ่มมีการก่อสร้างโดยไม่ได้แจ้งเลขมาตรวัดต่าง ๆ ถือว่าผู้รับจ้างมีความผิดในฐานการใช้ทรัพย์สินของหน่วยงานราชการโดยไม่ได้รับอนุญาต)
7. ผู้รับจ้างต้องสำรวจพื้นที่ก่อสร้างอย่างละเอียด โดยสำรวจความเสียหายหรือการรื้อถอนที่แจ้งอยู่ในแบบรูปรายการงานก่อสร้างก็ดีหรือไม่ได้แจ้งในแบบรูปรายการงานก่อสร้างก็ดีให้ผู้รับจ้างทำการจดรายละเอียดแจ้งความเสียหายอื่นใด กับเจ้าหน้าที่พัสดุหรือผู้ที่เกี่ยวข้อง ก่อนดำเนินการเข้าก่อสร้างถ้าสิ่งอื่นใดที่ไม่ได้แจ้งนอกเหนือจากนี้ให้ถือเป็นความรับผิดชอบหรือความเสียหายที่เกิดขึ้นระหว่างการดำเนินการก่อสร้างของผู้รับจ้าง (*บางกรณีที่ความเสียหายอยู่ในพื้นที่ที่ถูกปกคลุมต้องทำการรื้อถอนก่อนถ้าพบความเสียหายดังกล่าวให้รีบแจ้งคณะกรรมการที่เกี่ยวข้องโดยพลัน)
8. ถ้าพื้นที่ก่อสร้างบางส่วนยังต้องมีการสัญจรของผู้คนให้พื้นที่ดังกล่าวป้องกันอันตรายที่เกิดจากการก่อสร้างอย่างดีและให้ทำการก่อสร้างพื้นที่ดังกล่าวโดยเร็วโดยนำเสนอแผนการก่อสร้างกับคณะกรรมการที่เกี่ยวข้องก่อนเริ่มดำเนินการก่อสร้าง
9. ให้ผู้รับจ้างจัดทำแผนการก่อสร้างที่แล้วเสร็จในระยะเวลาของสัญญา นำเสนอคณะกรรมการที่เกี่ยวข้อง
10. ให้ผู้รับจ้างจัดทำแผนการใช้พัสดุภายในประเทศตามหนังสือ ว 78 โดยกำหนดวันตามที่หนังสือระบุถ้าไม่ทำการส่งแผนคณะกรรมการฯมีสิทธิ์สั่งหยุดงานได้เพื่อให้ไปจัดทำแผนการใช้พัสดุก่อนโดยผู้รับจ้างจะใช้เป็นเหตุมาอ้างในการเรียกค่าเสียหายหรือขอต่ออายุสัญญาระยะเวลาก่อสร้างหรือใช้เป็นเหตุขอบอกเลิกสัญญาไม่ได้
11. ให้ผู้รับจ้างจัดทำตาม กฎกระทรวง กำหนดมาตรฐานในการบริหาร จัดการ และดำเนินการ ด้านความปลอดภัย อาชีวอนามัย และสภาพแวดล้อมในการทำงานเกี่ยวกับงานก่อสร้าง พ.ศ. 2564 อย่างเคร่งครัด

PROJECT :
งานปรับปรุงพื้นที่กิจกรรมนิสิต คณะเภสัชศาสตร์ ตำบลองครักษ์ อำเภอองครักษ์ จังหวัดนครนายก

LOCATION :
คณะเภสัชศาสตร์ มศว องครักษ์

CHIEF ARCHITECT :
นาย อชิตะ กิงทัพหลวง
ภสถ.5136

ARCHITECT :
นาย ฐิติวัชร อุบลธรรม
ภสถ.18973

PROJECT ARCHITECT :
นาย ฐิติวัชร อุบลธรรม
ภสถ.18973

STRUCTURAL ENGINEER :
นาย กิตติพงศ์ โรจน์พงศ์พิชญ์
ภย. 30101

DESIGNER :
นาย โชคชัย เถาว์ชาลี

นายอนุชา ใจอยู่
ภฟก.56093

NOTE:
ให้ถือตัวเลขที่กำหนดเป็นหลัก ห้ามใช้วิธีวัดจากแบบ

DRAWING TITLE :
แปลนพื้นชั้นที่ 2 เดิม

SCALE 1:150

FILENAME :

A-03

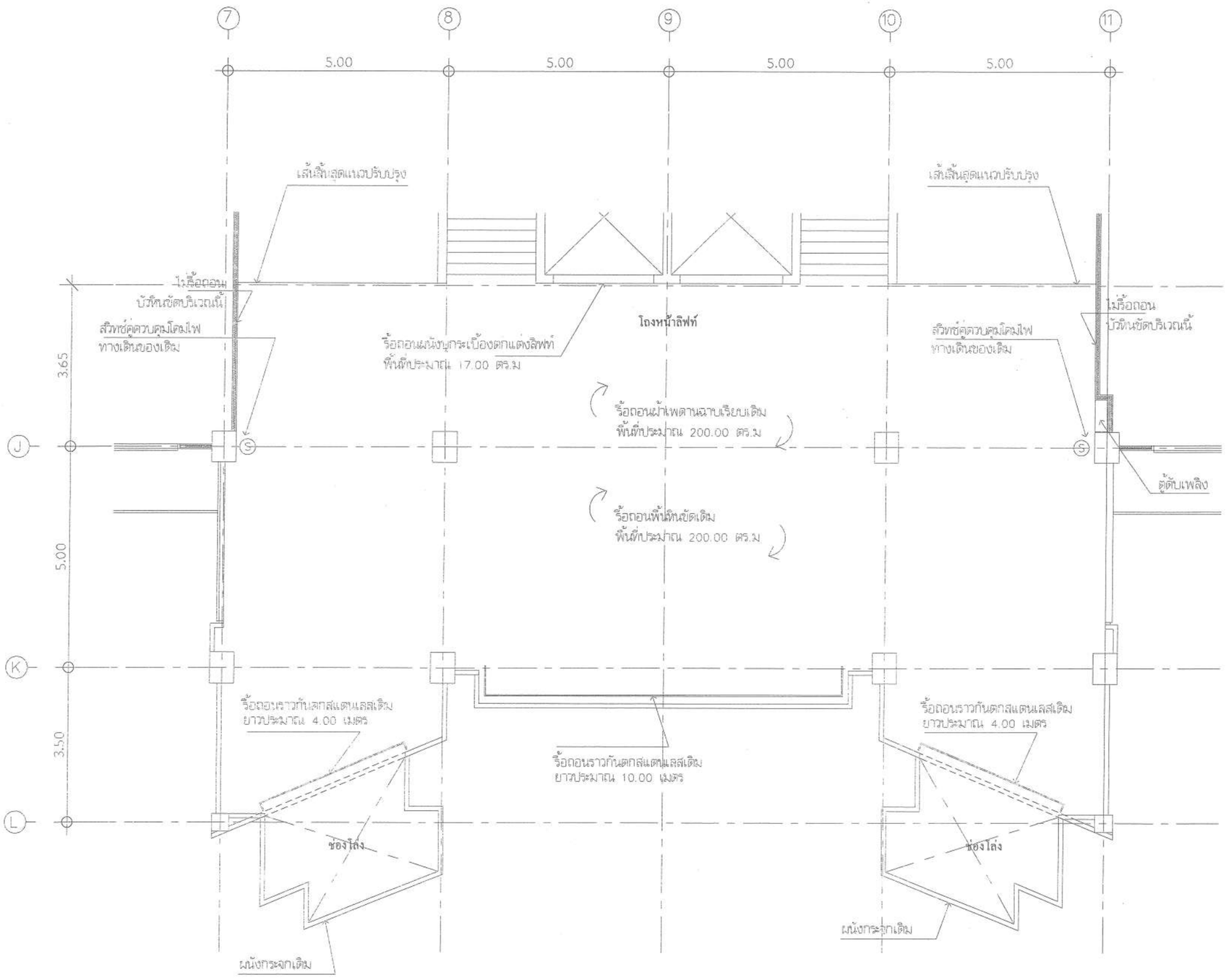

รายการรื้อถอน

1. รื้อถอนสวิทช์คู่ควบคุมโคมไฟทางเดินของเดิมพร้อมสาย
   จำนวน 2 ชุด (ติดตั้งของใหม่ตามแบบรูปรายการ)
2. รื้อถอนเต้ารับคู่ของเดิมพร้อมสาย
   จำนวน 9 ชุด
3. รื้อถอนเต้ารับ LAN ของเดิมพร้อมสาย
   จำนวน 1 ชุด
4. รื้อถอนโคมไฟตะแกรงหลอดคู่เดิม(พร้อมสายไฟและสวิทช์)
   จำนวน 8 ชุด
5. รื้อถอนพัดลมติดเพดานของเดิม
   จำนวน 2 ชุด
6. รื้อถอนลำโพงเสียงตามสายฝังฝ้าของเดิม(ติดตั้งใหม่)
   จำนวน 8 ชุด
7. รื้อถอนราวกันตกสแตนเลสเดิม
   ความยาวรวม ประมาณ 18 ม.
8. รื้อถอนฝ้าเพดานยิปซั่มบอร์ดฉาบเรียบเดิม
   พื้นที่ประมาณ 200 ตร.ม.
9. รื้อถอนพื้นหินขัดเดิม
   พื้นที่ประมาณ 200 ตร.ม.
10. รื้อถอนผนังกระเบื้องตกแต่งลิฟท์
    พื้นที่ประมาณ 17 ตร.ม.
11. รื้อถอนเครื่องกระจายสัญญาณอินเตอร์เน็ต
    จำนวน 1 ชุด
12. ขนย้ายครุภัณฑ์ของเดิมไปยังตำแหน่งที่กำหนด
    จำนวน 2 คน 1 วัน
13. รื้อถอนบัวหินขัดเดิม
    ความยาวรวม ประมาณ 43 ม.

แปลนรื้อถอน

มาตราส่วน 1:100

PROJECT :
งานปรับปรุงพื้นที่
กิจกรรมนิสิต
คณะเภสัชศาสตร์
ตำบลองครักษ์
อำเภอองครักษ์
จังหวัดนครนายก

LOCATION :
คณะเภสัชศาสตร์
มศว องครักษ์

CHIEF ARCHITECT :
นาย อชิตะ กิงทัพหลวง
ภสถ.5136

ARCHITECT :
นาย ฐิติวัชร อุบลธรรม
ภสถ.18973

PROJECT ARCHITECT :
นาย ฐิติวัชร อุบลธรรม
ภสถ.18973

STRUCTURAL ENGINEER :
นาย กิตติพงศ์ โรจน์พงศ์พิชญ์
ภย. 30101

DESIGNER :
นาย โชคชัย เถาว์ชาลี

นายอนุชา ใจอยู่
ภฟก.56093

NOTE:
ให้ถือตัวเลขที่กำหนดเป็นหลัก ห้ามใช้วิธีวัดจากแบบ

DRAWING TITLE :
แปลนรื้อถอน

SCALE 1:100

FILENAME :

A-04

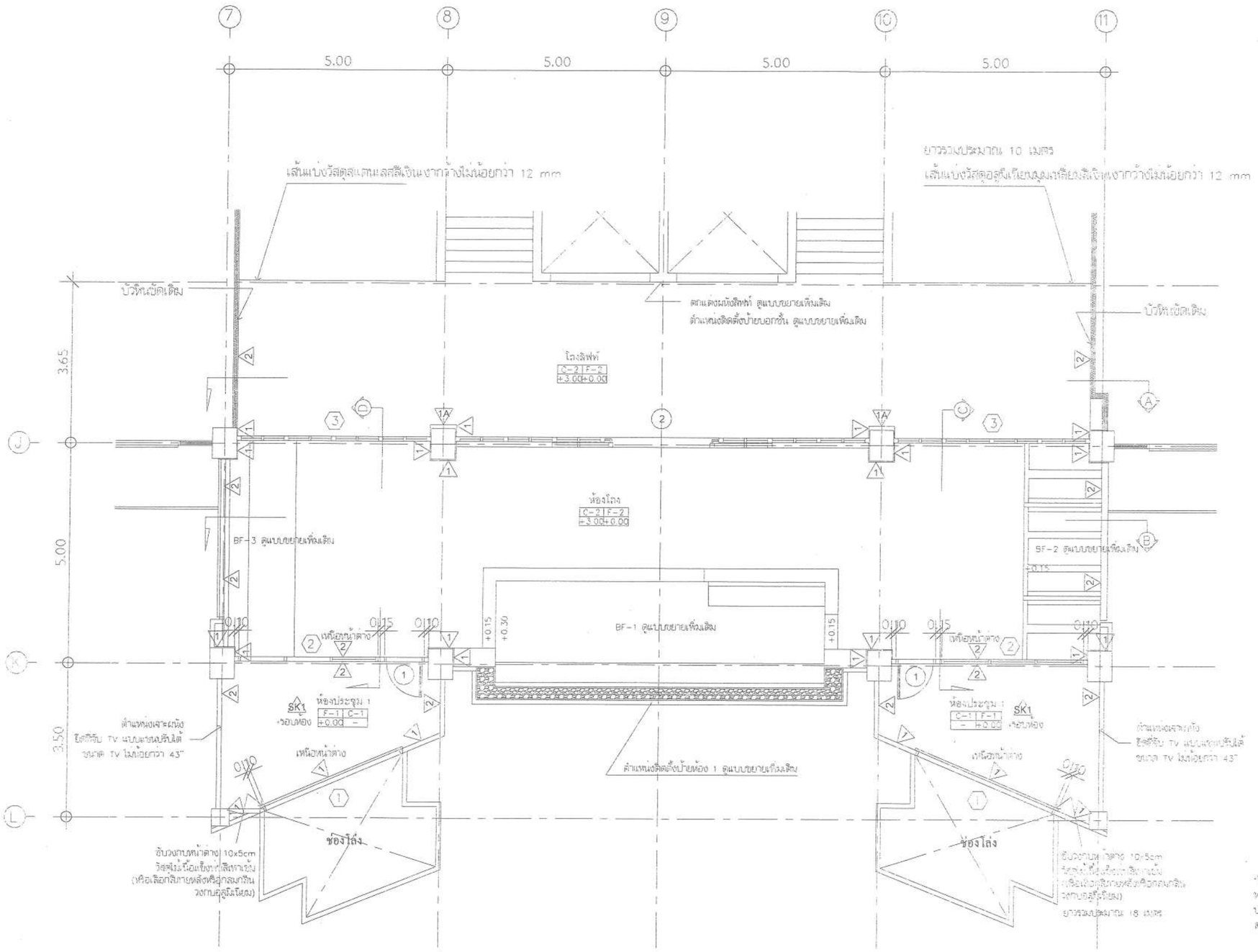

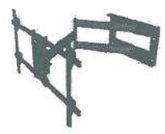

ตำแหน่งเจาะผนัง
ยึดที่จับ TV
ติดผนัง, ปรับยึด-หดได้, ปรับก้มได้
รองรับขนาด TV ไม่น้อยกว่า 43"
จำนวน 2 ชุด

รอบห้อง
หมายเหตุ รอบห้องทั้งหมดยกเว้น
บริเวณประตูหน้าต่าง ครุภัณฑ์จัดสร้าง และอื่น ๆ
ตามสภาพหน้างาน

แปลนปรับปรุง

มาตราส่วน 1:100

PROJECT :
งานปรับปรุงพื้นที่
กิจกรรมนิสิต
คณะเภสัชศาสตร์
ตำบลองครักษ์
อำเภอองครักษ์
จังหวัดนครนายก

LOCATION :
คณะเภสัชศาสตร์
มศว องครักษ์

CHIEF ARCHITECT :
นาย อชิตะ กิงทัพหลวง
ภสถ.5136

ARCHITECT :
นาย ฐิติวัชร อุบลธรรม
ภสถ.18973

PROJECT ARCHITECT :
นาย ฐิติวัชร อุบลธรรม
ภสถ.18973

STRUCTURAL ENGINEER :
นาย กิตติพงศ์ โรจน์พงศ์พิชญ์
ภย. 30101

DESIGNER :
นาย โชคชัย เถาว์ชาลี

นายอนุชา ใจอยู่
ภฟก.56093

NOTE:
ให้ถือตัวเลขที่กำหนดเป็นหลัก ห้ามใช้วิธีวัดจากแบบ

DRAWING TITLE :
แปลนปรับปรุง

SCALE 1:100

FILENAME :

A-05

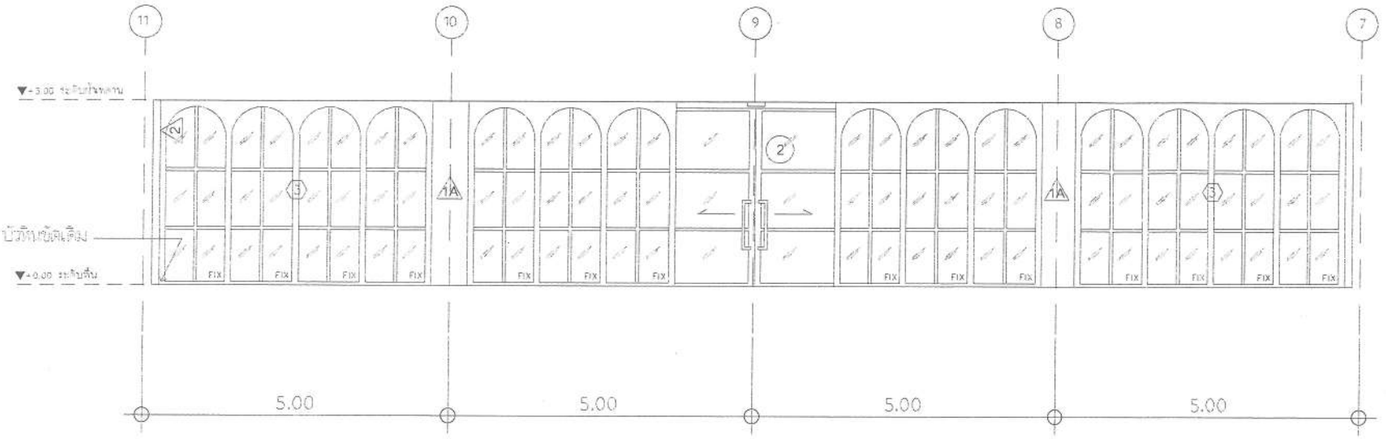

รูปตัด A แบบปรับปรุง

มาตราส่วน 1:100

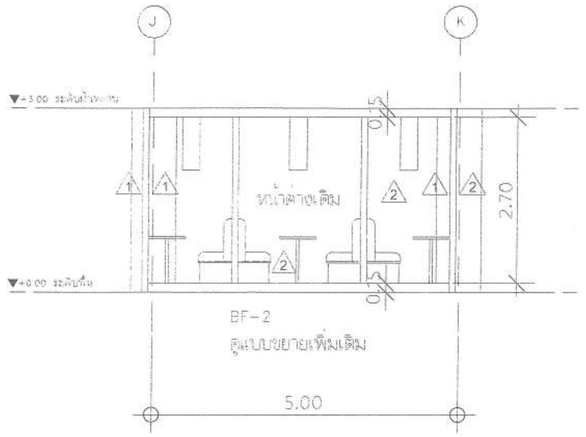

รูปตัด C แบบปรับปรุง

มาตราส่วน 1:100

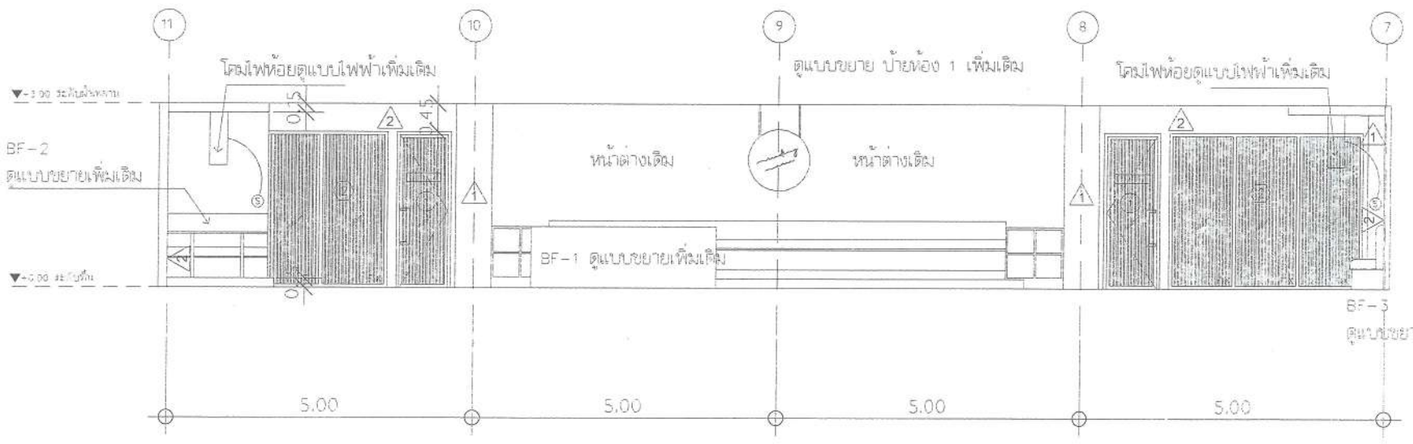

รูปตัด B แบบปรับปรุง

มาตราส่วน 1:100

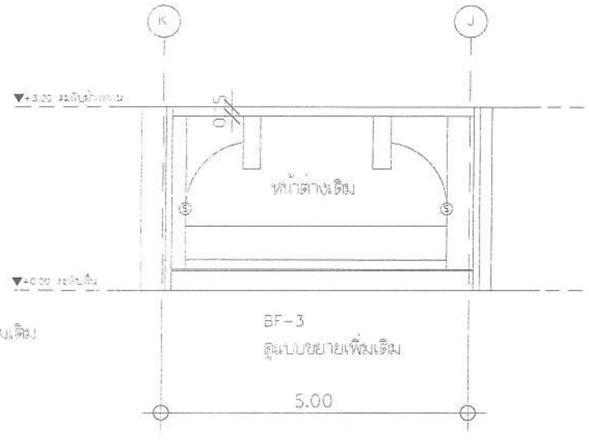

รูปตัด D แบบปรับปรุง

มาตราส่วน 1:100

PROJECT :

งานปรับปรุงพื้นที่
กิจกรรมนิสิต
คณะเภสัชศาสตร์
ตำบลองครักษ์
อำเภอองครักษ์
จังหวัดนครนายก

LOCATION :

คณะเภสัชศาสตร์
มศว องครักษ์

CHIEF ARCHITECT :

นาย อชิตะ กึงทัพหลวง
ภสถ.5136

ARCHITECT :

นาย ฐิติวัชร อุบลธรรม
ภสถ.18973

PROJECT ARCHITECT :

นาย ฐิติวัชร อุบลธรรม
ภสถ.18973

STRUCTURAL ENGINEER :

นาย กิตติพงศ์ โรจน์พงศ์พิชญ์
ภย. 30101

DESIGNER :

นาย โชคชัย เถาว์ชาลี

นายอนุชา ใจอยู่
ภฟก.56093

NOTE:

ให้ถือตัวเลขที่กำหนดเป็นหลัก ห้ามใช้วัดขนาดแบบ

DRAWING TITLE :

รูปตัดปรับปรุง A,B

SCALE 1:100

FILENAME :

A-06

รายการประกอบแบบสถาปัตยกรรม

ผนัง/สัญลักษณ์	รายการ	รูปภาพ
งานผนัง		
1	ผนังเดิมขัดลอกสีด้วยน้ำยาลอกสีก่อนทำการกรีดผนังให้เกิดพื้นผิวบนผนัง ก่อนติดตั้งอิฐเทียมสีขาวปูซิด รุ่น C-00 ของ RICH STONE หรือรุ่นเทียบเท่าของ Hicroftstone, Thoistoneshop หรือเทียบเท่า ยึดด้วยกาวซิเมนต์ชนิดปูกระเบื้องแรงยึดเกาะมาตรฐานสูง ของ จระเข้, เสือ, TOA หรือเทียบเท่า และสุดท้ายจงเคลือบผิวอิฐเทียมด้วยน้ำยาเคลือบด้านกันตะไคร่น้ำสูตรน้ำ รุ่น 213 ของ TOA หรือเทียบเท่า (ขนาดพื้นที่ประมาณ 60.00 ตร.ม)	
1A	ผนังก่ออิฐมอญครึ่งแผ่นฉาบปูนเรียบ (ขนาดพื้นที่ประมาณ 4.00 ตร.ม) ทิ้งให้แห้ง 1-2 วัน ดำเนินการกรีดผนังให้เกิดพื้นผิวบนผนัง ก่อนติดตั้งอิฐเทียมสีขาวปูซิด รุ่น C-00 ของ RICH STONE หรือรุ่นเทียบเท่าของ Hicroftstone, Thoistoneshop หรือเทียบเท่า ยึดด้วยกาวซิเมนต์ชนิดปูกระเบื้องแรงยึดเกาะมาตรฐานสูง ของ จระเข้, เสือ, TOA หรือเทียบเท่า และสุดท้ายจงเคลือบผิวอิฐเทียมด้วยน้ำยาเคลือบด้านกันตะไคร่น้ำสูตรน้ำ รุ่น 213 ของ TOA หรือเทียบเท่า (ขนาดพื้นที่ประมาณ 4.00 ตร.ม)	
2	ผนังเดิมขัดโป๊วรอยทำความสะอาด ทาน้ำยารองพื้นปูนเก่าสูตรน้ำ รุ่น SuperShield duroclean ของ TOA , Beger ,Captain หรือเทียบเท่า 1 เที่ยว ทิ้งให้แห้ง 1-2 วัน ก่อนลงสลิมโค้ทผนัง สลิมโค้ทผนังโพลิเมอร์ล่ารีรูปล่าหรับแต่งผิวบาง ของ จระเข้ , Lanko , TOA หรือเทียบเท่า (ขนาดพื้นที่ประมาณ 105.00 ตร.ม) (ฉาบ 2 รอบหรือมากกว่าแล้วขัดด้วยกระดาษทราย) ทาสีน้ำอะคริลิค 100% มอก . 2321-2549 คุณภาพสูงสุด เกรดภายนอก รุ่น SuperShield ชนิดเนียน ของ TOA , Beger ,Captain หรือเทียบเท่า สีเบอร์ 7220 Alicia หรือเลือกสีภายหลัง (ทา 2 เที่ยวหรือมากกว่า) (ขนาดพื้นที่ประมาณ 105.00 ตร.ม)	7220 Alicia RGB : 240, 239, 237 HEX : #F0EFED CMYK : 0%, 0%, 1%, 5%

ผนัง/สัญลักษณ์	รายการ	รูปภาพ
งานฝ้าเพดาน		
C-1	ท้องพื้นเดิมขัดโป๊วรอยทำความสะอาด ทาน้ำยารองพื้นปูนเก่าสูตรน้ำ รุ่น SuperShield duroclean ของ TOA , Beger ,Captain หรือเทียบเท่า 1 เที่ยว ทิ้งให้แห้ง 1-2 วัน ก่อนลงสลิมโค้ทผนัง สลิมโค้ทผนังโพลิเมอร์ล่ารีรูปล่าหรับแต่งผิวบาง ของ จระเข้ , Lanko , TOA หรือเทียบเท่า (ขนาดพื้นที่ประมาณ 30.00 ตร.ม) (ฉาบ 2 รอบหรือมากกว่าแล้วขัดด้วยกระดาษทราย) ทาสีน้ำอะคริลิค 100% มอก . 2321-2549 คุณภาพสูงสุด เกรดภายนอก รุ่น SuperShield ชนิดเนียน ของ TOA , Beger ,Captain หรือเทียบเท่า สีเบอร์ 7220 Alicia หรือเลือกสีภายหลัง (ทา 2 เที่ยวหรือมากกว่า) (ขนาดพื้นที่ประมาณ 30.00 ตร.ม)	7220 Alicia RGB : 240, 239, 237 HEX : #F0EFED CMYK : 0%, 0%, 1%, 5%
C-2	ฝ้ายิปซั่มบอร์ดหนา 9 มม. ชนิดทนชื้น คร่าวโลหะชุบสังกะสี ฉาบเรียบรอยต่อ อุปกรณ์และการยึดตั้งตามมาตรฐานผู้ผลิต ของ SCG , Gyproc หรือเทียบเท่า ต้องมี มอก.ทั้งโครงและแผ่น ทาสีน้ำอะคริลิค 100% มอก . 2321-2549 คุณภาพสูงสุด เกรดภายนอก รุ่น SuperShield ชนิดด้าน ของ TOA , Beger ,Captain หรือเทียบเท่า สีเบอร์ 7220 Alicia หรือเลือกสีภายหลัง (ทา 2 เที่ยวหรือมากกว่า) (ขนาดพื้นที่ประมาณ 150.00 ตร.ม)	7220 Alicia RGB : 240, 239, 237 HEX : #F0EFED CMYK : 0%, 0%, 1%, 5%
งานพื้น		
F-1	พื้นปูนทรายปรับระดับพร้อมขัดมันก่อนปูด้วยกระเบื้อง SPC Click-Lock ลายไม้ เลือกสีและลายภายหลังของ Armstrong,Amtico,Rectongo หรือเทียบเท่า ขนาดประมาณ 9"x48" หนาไม่น้อยกว่า 6.5mm ช่องโฟมดำ Wear Layer ไม่น้อยกว่า 0.5 มม รูปแบบการปูกระเบื้องยางเลือกภายหลัง (ขนาดพื้นที่ประมาณ 33.45 ตร.ม (15กล่อง) คิดเผื่อเศษ 5% และ ลงตามจำนวนกล่องแล้ว *1กล่อง = 2.23 ตร.ม ก่อนปูพื้นที่การปรับระดับ Self-Leveling ขนาดพื้นที่ประมาณ 33.45 ตร.ม	
F-2	พื้นปูนทรายปรับระดับปูด้วยกระเบื้องพอร์ซเลนลายหินสีเทาเข้ม หรือเลือกสีและลายภายหลัง รุ่น เควิน เทาเข้ม บัลไทล์ ของ TARA หรือรุ่นเทียบเท่าของ COTTO, DURAGRES หรือเทียบเท่า ขนาดประมาณ 30x60cm พร้อมสีขาแนวกลมกลืนสีกระเบื้อง (ขนาดพื้นที่ประมาณ 150.00 ตร.ม รวมเผื่อเศษ 5% แล้ว)	
SK1	บัว PVC ลายไม้กลมกลืนสีพื้น สูง 4" ยาวประมาณ 20.00 เมตร	

หมายเหตุ

- ทาสีน้ำอะคริลิค 100% ให้ผู้รับจ้างเสนอสีให้เลือกก่อนดำเนินการ
- รูปภาพที่นำมาประกอบนี้เป็นตัวอย่างเท่านั้นผู้รับจ้างมีสิทธิ์เสนอคุณลักษณะเข้ามาเพื่อประกอบการตัดสินใจได้โดยจะต้องมีคุณภาพเทียบเท่าหรือสูงกว่าที่ระบุไว้เท่านั้นโดยให้เสนอตัวอย่างจริงที่กำหนดไว้ 1 ชิ้นตัวอย่างเพื่อให้คณะกรรมการตรวจการจ้างพิจารณาเห็นชอบก่อนดำเนินการติดตั้ง
- แนวผนังกั้นห้องให้ผู้รับจ้างนำเสนอกรรมการก่อนดำเนินการ
- ผนังที่ระบุความสูงให้ก่อความสูงตามที่ระบุผนังที่ไม่ได้ระบุความสูงไว้ให้ทำการก่อผนังขนถึงฝ้าหรือท้องพื้นตามตำแหน่งนั้นๆ

PROJECT :
งานปรับปรุงพื้นที่กิจกรรมนิสิต คณะเภสัชศาสตร์ ตำบลองครักษ์ อำเภอองครักษ์ จังหวัดนครนายก

LOCATION :
คณะเภสัชศาสตร์ มศว องครักษ์

CHIEF ARCHITECT :
นาย อชิตะ กิงทัพหลวง ภสถ.5136

ARCHITECT :
นาย ฐิติวัชร อุบลธรรม ภสถ.18973

PROJECT ARCHITECT :
นาย ฐิติวัชร อุบลธรรม ภสถ.18973

STRUCTURAL ENGINEER :
นาย กิตติพงศ์ โรจน์พงศ์พิชญ์ ภย. 30101

DESIGNER :
นาย โชคชัย เถาว์ชาลี

นายอนุชา ใจอยู่ ภฟก.56093

NOTE:
ให้ถือสัดส่วนที่กำหนดเป็นหลัก ห้ามใช้วิธีวัดจากแบบ

DRAWING TITLE :
รายการประกอบแบบสถาปัตยกรรม

FILENAME :

A-07

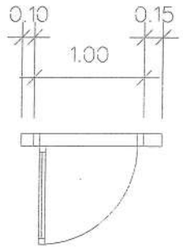

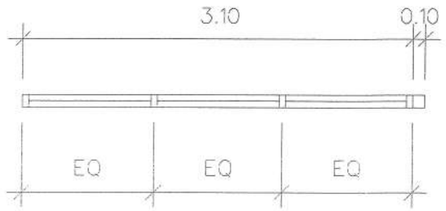

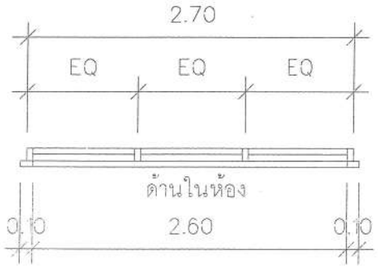

อักษรไฟตัวเขียน "Meeting"
ใช้ Font: Aghnestademo Signature
เชื่อมต่อไฟกับภายในห้อง
เปิดเมื่อใช้งานห้อง กว้างประมาณ 55ซม.
ตัวอักษรสูงประมาณ 15 ซม.

ขับวงกบหน้าต่าง 10x5cm
วัสดุไม้เนื้อแข็งทาสีเทาเข้ม
(หรือเลือกสีภายหลังหรือกลมกลืน
วงกบอลูมิเนียม)

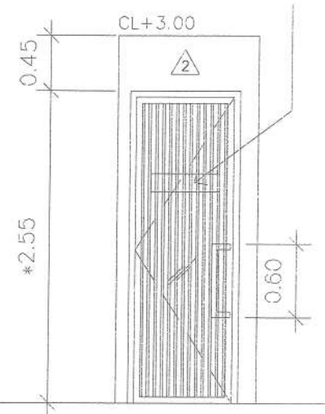

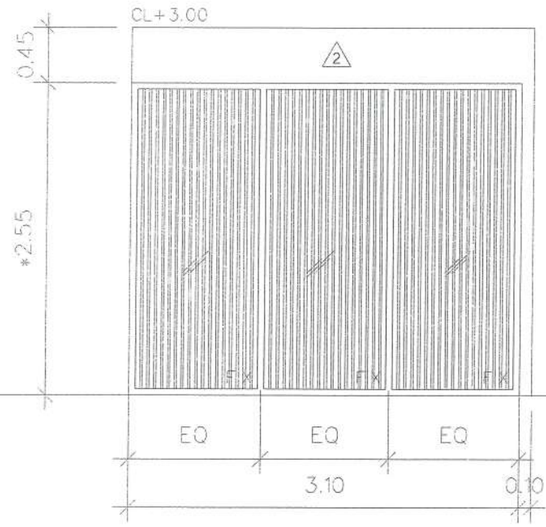

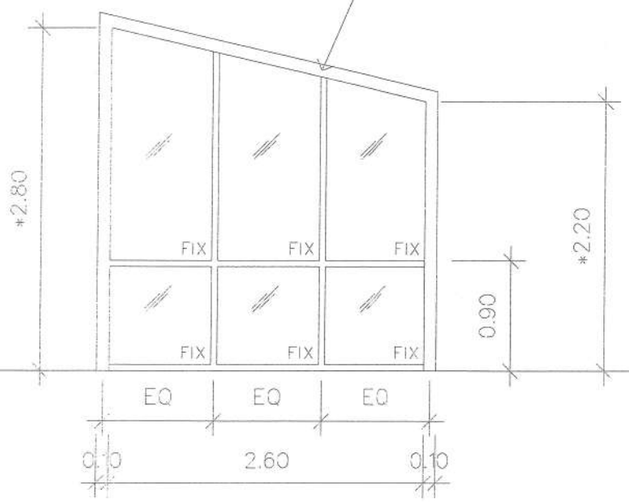

ประตูบานเปิด จำนวน 2 บาน
- วงกบอลูมิเนียมอบสีดำหรือเทาเข้ม หนาไม่น้อยกว่า 1.5 มม.
- กรอบบานอลูมิเนียมสีดำหรือเทาเข้ม หนาไม่น้อยกว่า 1.5 มม.
- ลูกฟัก กระจกลอนแก้วหนาไม่น้อยกว่า 6 มม.
- อุปกรณ์ประกอบบานเปิดครบชุด
- ล็อคฝังบานประตู
- มือจับ รุ่น HD164 ขนาด 60cm ของ VVP, Hefele, Cenzo หรือเทียบเท่า
  พร้อมติดสติ๊กเกอร์กำจัดเชื้อแบคทีเรียและเชื้อไวรัส (Airourity)
  เพื่อป้องกันเชื้อไวรัสโควิด 19 ของ IQ Lab หรือเทียบเท่า
  ตัดหุ้มมือจับทั้งภายในภายนอกห้อง

*หน้าตัดอลูมิเนียมนี้ต้องมีระบบระบายน้ำภายในวงกบ
**มีระบบล็อคมากกว่า 1 จุด เพื่อความปลอดภัย

หน้าต่างบานติดตาย จำนวน 2 บาน
- วงกบอลูมิเนียมอบสีดำหรือเทาเข้ม หนาไม่น้อยกว่า 1.5 มม.
- ลูกฟัก กระจกลอนแก้วหนาไม่น้อยกว่า 6 มม.

*หน้าตัดอลูมิเนียมนี้ต้องมีระบบระบายน้ำภายในวงกบ

- เนื้ออลูมิเนียม ต้องเป็น ALLOY ชนิด 6063 T5 ชนิดที่ใช้กับงานสถาปัตยกรรมที่มีความแข็งแรง ทน ULTIMATE TENSILE STRENGTH ไม่น้อยกว่า 22,000 PSI /ตารางนิ้ว ตาม มอก.284-2560 และมาตรฐาน ISO9001
  โดยใช้ผลิตภัณฑ์อลูมิเนียมของ PREMIER ALUMINIUM หรือ AB&W INNOVATION หรือ ALUSPEC EXTRUSION หรือเทียบเท่า
- บานอลูมิเนียมติดตั้งโดยผู้ผลิต ใช้อุปกรณ์ต่าง ๆ ตามมาตรฐานผู้ผลิต

หน้าต่างบานติดตาย จำนวน 2 บาน
- วงกบอลูมิเนียมอบสีดำหรือเทาเข้ม หนาไม่น้อยกว่า 1.5 มม.
- ลูกฟัก กระจกใสหนาไม่น้อยกว่า 6 มม.

*หน้าตัดอลูมิเนียมนี้ต้องมีระบบระบายน้ำภายในวงกบ

*หมายเหตุ
ความสูงเท่าระยะขอบบนหน้าต่างเดิม
ตรวจสอบหน้างานอีกครั้งก่อนดำเนินการ

แบบขยายประตู- หน้าต่าง 1

PROJECT :
งานปรับปรุงพื้นที่
กิจกรรมนิสิต
คณะเภสัชศาสตร์
ตำบลองครักษ์
อำเภอองครักษ์
จังหวัดนครนายก

LOCATION :
คณะเภสัชศาสตร์
มศว องครักษ์

CHIEF ARCHITECT :
นาย อชิตะ กิงทัพหลวง
ภสถ.5136

ARCHITECT :
นาย ฐิติวัชร อุบลธรรม
ภสถ.18973

PROJECT ARCHITECT :
นาย ฐิติวัชร อุบลธรรม
ภสถ.18973

STRUCTURAL ENGINEER :
นาย กิตติพงศ์ โรจน์พงศ์พิชญ์
ภย. 30101

DESIGNER :
นาย โชคชัย เถาว์ชาลี

นายอนุชา ใจอยู่
ภฟก.56093

NOTE:
ให้ถือขนาดที่กำหนดเป็นหลัก ห้ามใช้วิธีวัดจากแบบ

DRAWING TITLE :
แบบขยายประตู- หน้าต่าง 1

SCALE 1:50

FILENAME :

A-08

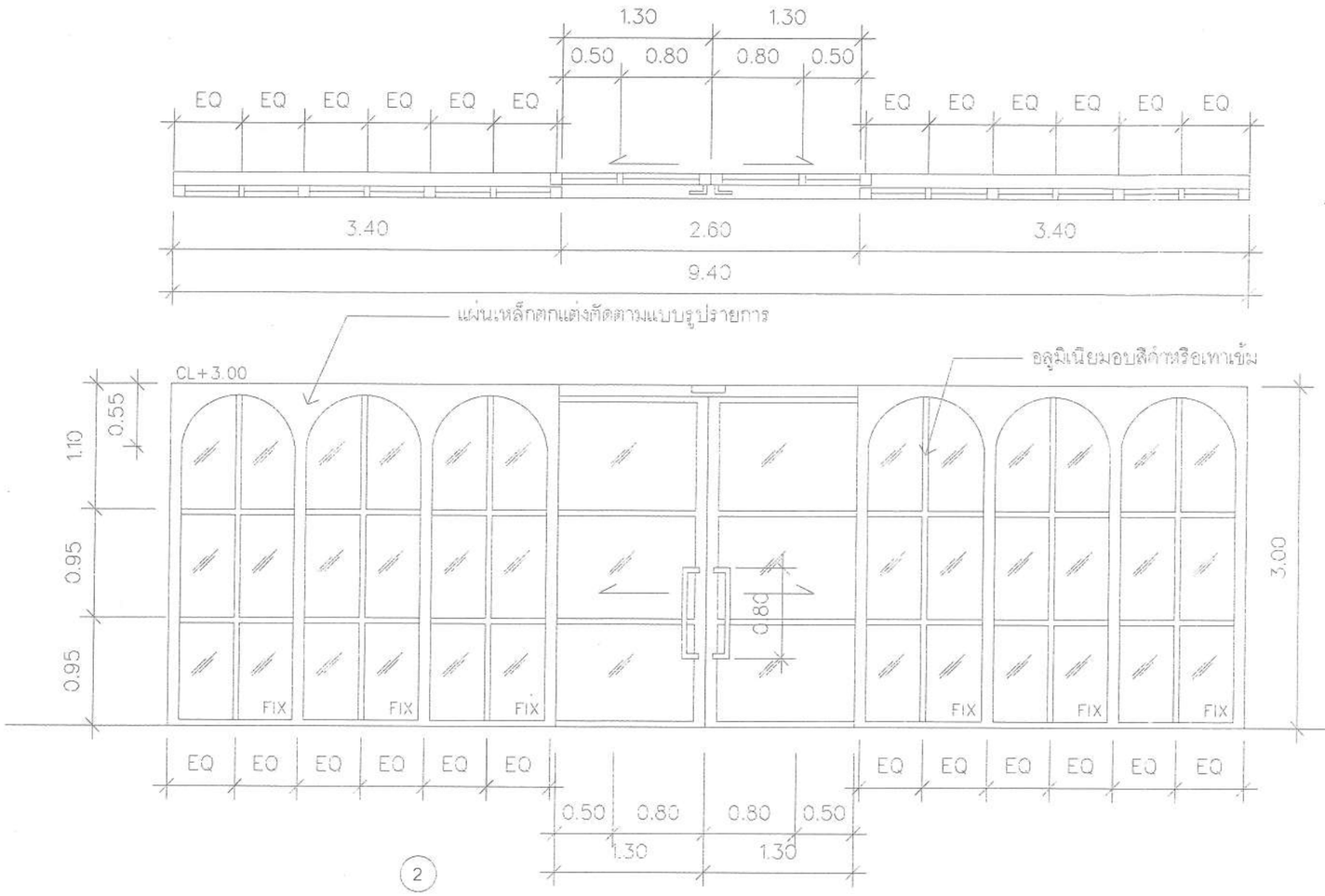

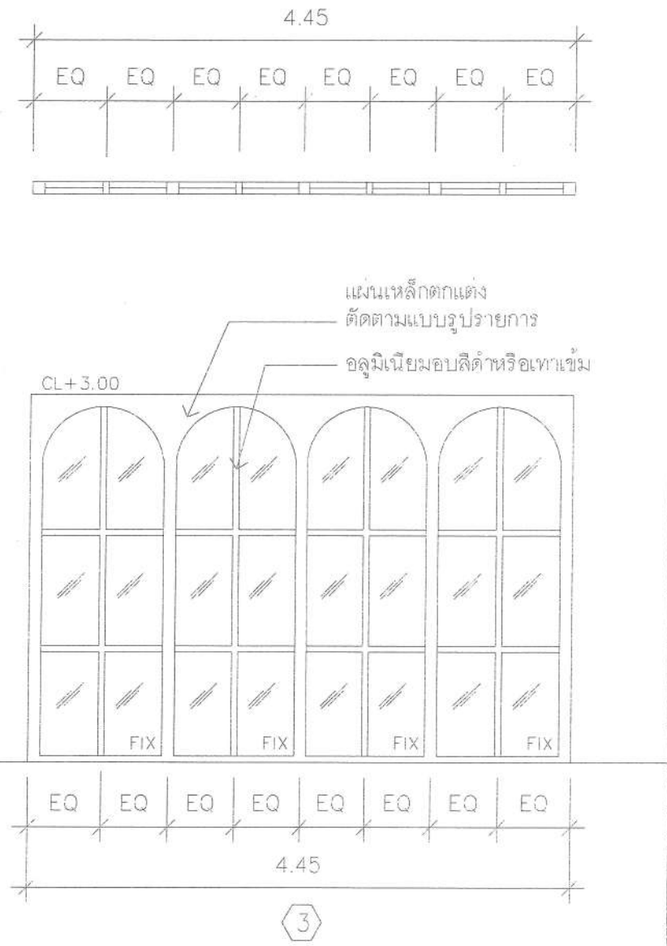

ประตูบานเลื่อนอัตโนมัติพร้อมหน้าต่างบานติดตาย จำนวน 1 บาน

- วงกบด้านในอลูมิเนียมอบสีดำหรือเทาเข้ม หนาไม่น้อยกว่า 1.5 มม
- กรอบบานอลูมิเนียมสีดำหรือเทาเข้ม หนาไม่น้อยกว่า 1.5 มม
- ลูกฟัก กระจกใสหนาไม่น้อยกว่า 6 มม
- อุปกรณ์ประกอบบานเลื่อนครบชุด
- อุปกรณ์ประตูบานเลื่อนอัตโนมัติ เซนเซอร์ตรวจจับเปิดประตูด้านนอกระยะ 1 เมตร
- ล็อคฝังบานประตู
- ด้านนอกมือจับ รุ่น HD164 ขนาด 80cm ของ VVP, Hefele, Cenzo หรือเทียบเท่า
- ด้านในปุ่มกดออกประตูอัตโนมัติ

*หน้าตัดอลูมิเนียมนี้ต้องมีระบบระบายน้ำภายในวงกบ

**มีระบบล็อคมากกว่า 1 จุด เพื่อความปลอดภัย

หน้าต่างบานติดตาย จำนวน 2 บาน

- วงกบด้านในอลูมิเนียมอบสีดำหรือเทาเข้ม หนาไม่น้อยกว่า 1.5 มม
- ลูกฟัก กระจกใสหนาไม่น้อยกว่า 6 มม

*หน้าตัดอลูมิเนียมนี้ต้องมีระบบระบายน้ำภายในวงกบ

- เนื้ออลูมิเนียม ต้องเป็น ALLOY ชนิด 6063 T5 ชนิดที่ใช้กับงานสถาปัตยกรรมที่มีความแข็งแรง ทน ULTIMATE TENSILE STRENGTH ไม่น้อยกว่า 22,000 PSI /ตารางนิ้ว ตาม มอก.284-2560 และมาตรฐาน ISO9001 โดยใช้ผลิตภัณฑ์อลูมิเนียมของ PREMIER ALUMINIUM หรือ AB&W INNOVATION หรือ ALUSPEC EXTRUSION หรือเทียบเท่า
- บานอลูมิเนียมติดตั้งโดยผู้ผลิต ใช้อุปกรณ์ต่าง ๆ ตามมาตรฐานผู้ผลิต

แบบขยายประตู- หน้าต่าง 2

PROJECT :
งานปรับปรุงพื้นที่
กิจกรรมนิสิต
คณะเภสัชศาสตร์
ตำบลองครักษ์
อำเภอองครักษ์
จังหวัดนครนายก

LOCATION :
คณะเภสัชศาสตร์
มศว องครักษ์

CHIEF ARCHITECT :
นาย อชิตะ กิงทัพหลวง
ภสถ.5136

ARCHITECT :
นาย ฐิติวัชร อุบลธรรม
ภสถ.18973

PROJECT ARCHITECT :
นาย ฐิติวัชร อุบลธรรม
ภสถ.18973

STRUCTURAL ENGINEER :
นาย กิตติพงศ์ โรจน์พงศ์พิชญ์
ภย. 30101

DESIGNER :
นาย โชคชัย เถาว์ชาลี

นายอนุชา ใจอยู่
ภฟก.56093

NOTE:
ให้ถือตัวเลขที่กำหนดเป็นหลัก ห้ามใช้วิธีวัดจากแบบ

DRAWING TITLE :
แบบขยายประตู- หน้าต่าง 2

SCALE 1:50

FILENAME :

A-09

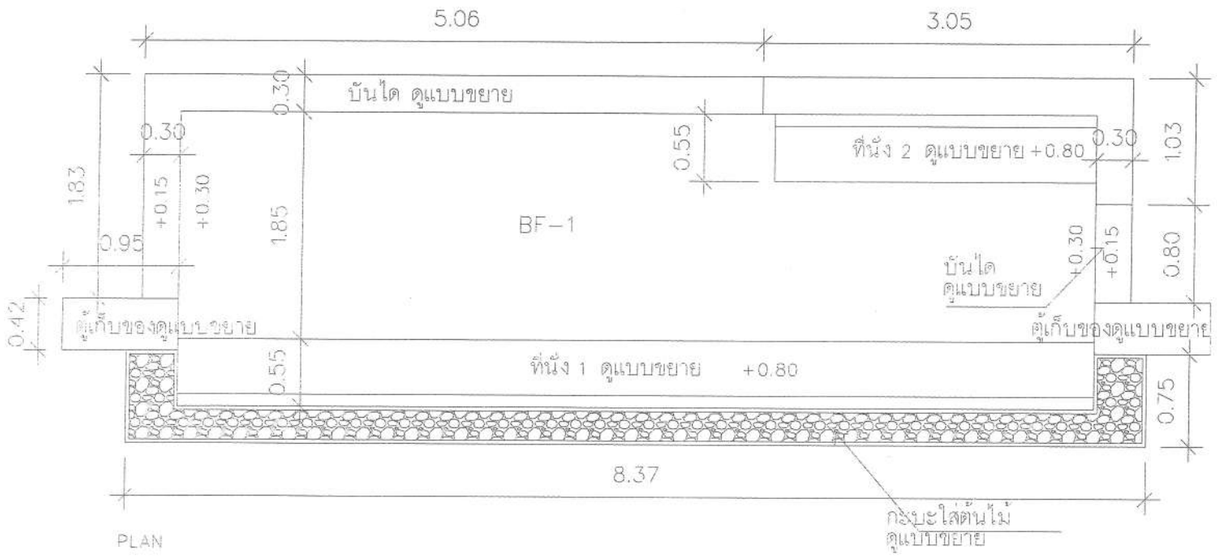

PLAN

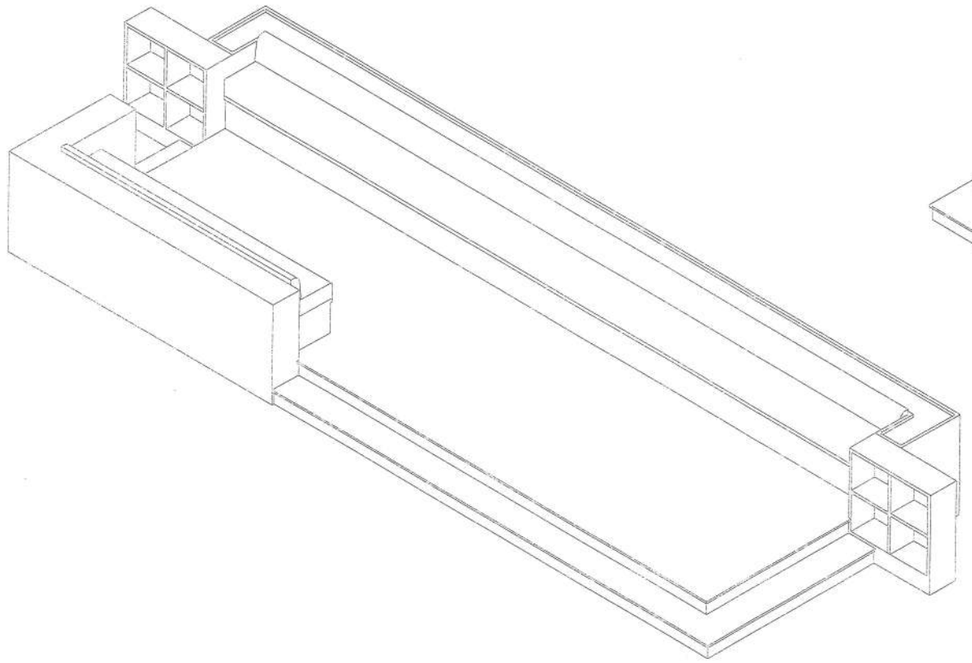

พื้นยกโครงสร้างเหล็กขนาด 2"x4" หรือปรับเปลี่ยนตามความเหมาะสมโดยให้ผู้รับจ้างนำเสนอ Shop drawing มาก่อนดำเนินการพร้อมติดตั้งพื้นไม้อัดฟิลมเท์หนาไม่น้อยกว่า 20 มม. ก่อนปูด้วยไม้ลามิเนตเลือกสีและลายภายหลัง หนาไม่น้อยกว่า 8mm ตัวจบพื้นของผลิตภัณฑ์สีกลมกลืน ขนาดพื้นที่ประมาณ 25 ตร.ม

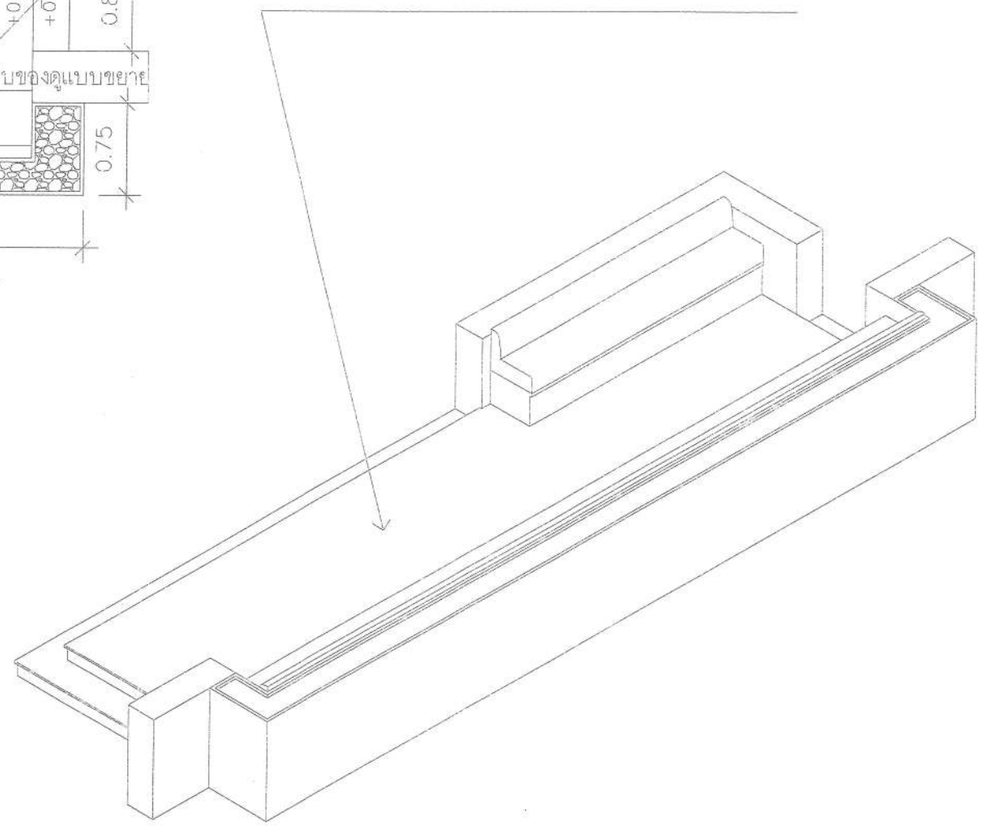

โครงสร้างเหล็กให้ทาสีกันสนิมอย่างน้อย 2 รอบ
พร้อมยึดเข้ากับพื้นอย่างแข็งแรงด้วยพุกเหล็กที่มีขนาดเหมาะสม

แบบขยายครุภัณฑ์จัดสร้าง BF-1

PROJECT :	งานปรับปรุงพื้นที่ กิจกรรมนิสิต คณะเภสัชศาสตร์ ตำบลองครักษ์ อำเภอองครักษ์ จังหวัดนครนายก
LOCATION :	คณะเภสัชศาสตร์ มศว องครักษ์
CHIEF ARCHITECT :	นาย อชิตะ กิงทัพหลวง ภสถ.5136
ARCHITECT :	นาย ฐิติวัชร อุบลธรรม ภสถ.18973
PROJECT ARCHITECT :	นาย ฐิติวัชร อุบลธรรม ภสถ.18973
STRUCTURAL ENGINEER :	นาย กิตติพงศ์ โรจน์พงศ์พิชญ์ ภย. 30101
DESIGNER :	นาย โชคชัย เถาว์ชาลี
	นายอนุชา ใจอยู่ ภฟก.56093
NOTE:	ให้ยึดตัวเลขที่กำหนดเป็นหลัก ห้ามใช้วัดจากแบบ
DRAWING TITLE :	แบบขยายครุภัณฑ์จัดสร้าง BF-1
	SCALE 1:50
FILENAME :	
A-10	

แบบขยายที่นั่ง 1

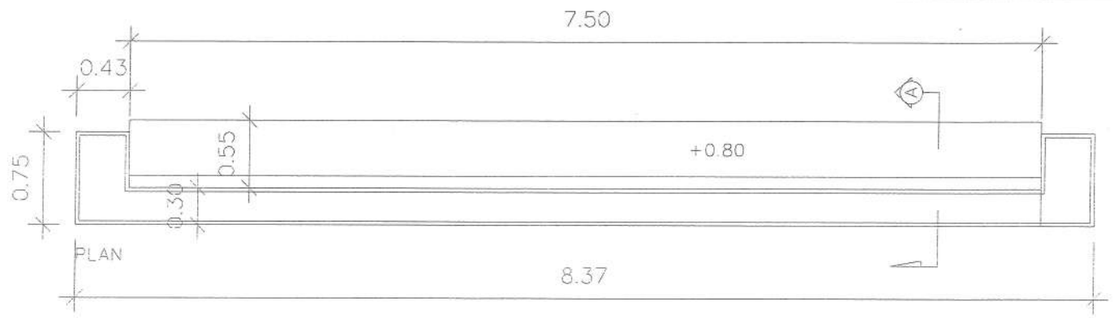

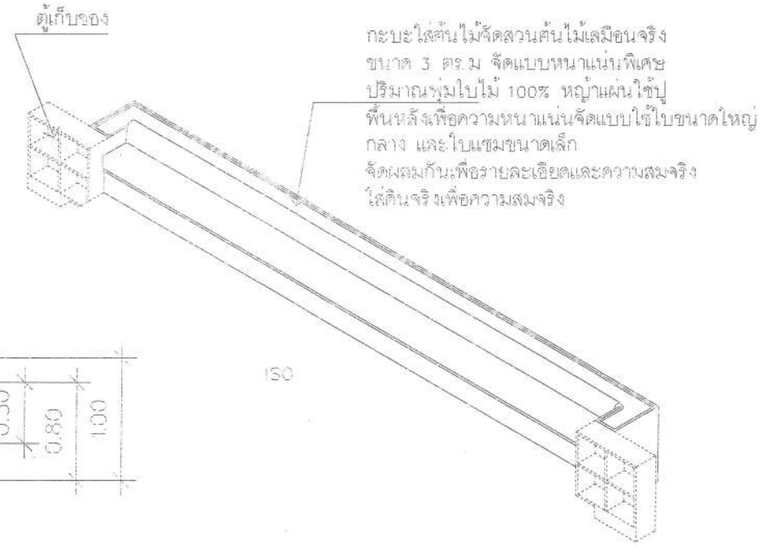

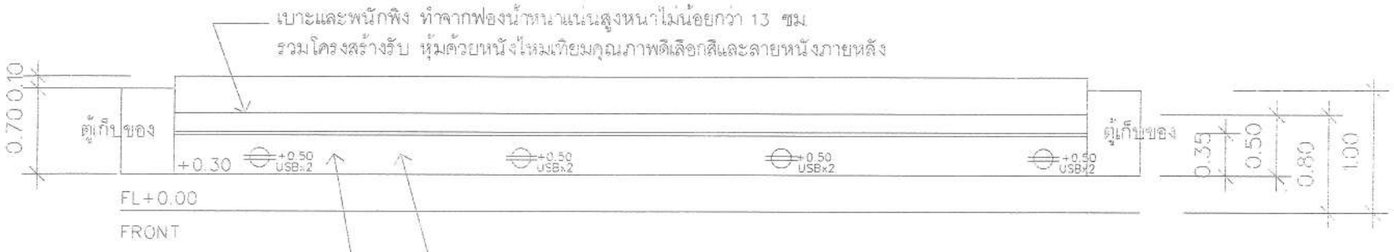

มาตราส่วน 1:50

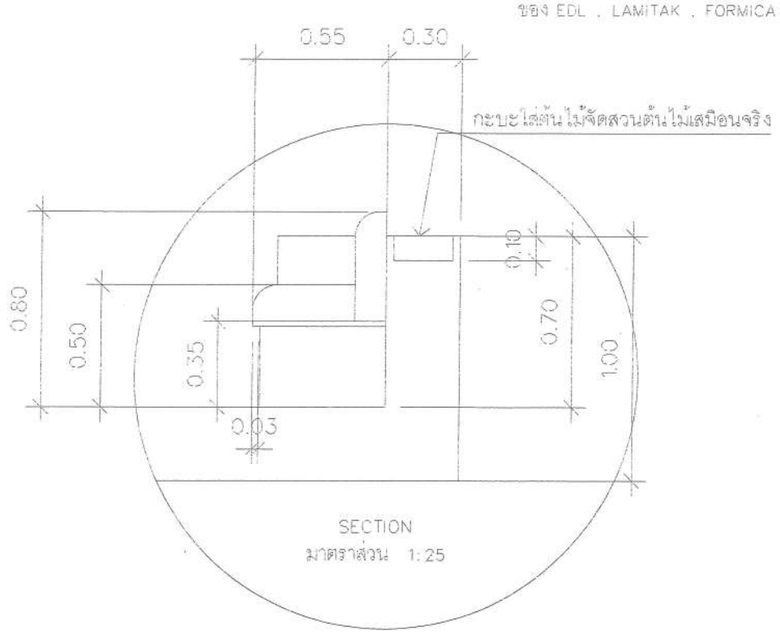

แบบขยายบันได

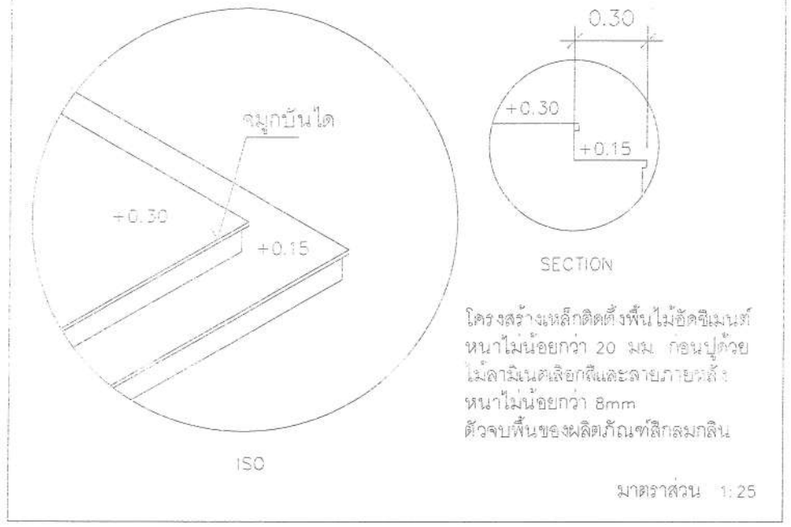

มาตราส่วน 1:25

แบบขยายครุภัณฑ์จัดสร้าง BF-1 (ต่อ 1)

PROJECT :
งานปรับปรุงพื้นที่
กิจกรรมนิสิต
คณะเภสัชศาสตร์
ตำบลองครักษ์
อำเภอองครักษ์
จังหวัดนครนายก

LOCATION :
คณะเภสัชศาสตร์
มศว องครักษ์

CHIEF ARCHITECT :
นาย อชิตะ กิงทัพหลวง
ภสถ.5136

ARCHITECT :
นาย ฐิติวัชร อุบลธรรม
ภสถ.18973

PROJECT ARCHITECT :
นาย ฐิติวัชร อุบลธรรม
ภสถ.18973

STRUCTURAL ENGINEER :
นาย กิตติพงศ์ โรจน์พงศ์พิชญ์
ภย. 30101

DESIGNER :
นาย โชคชัย เถาว์ชาลี

นายอนุชา ใจอยู่
ภฟก.56093

NOTE:
ให้ถือตัวแบบที่กำหนดเป็นหลัก ห้ามใช้วิธีวัดจากแบบ

DRAWING TITLE :
แบบขยายครุภัณฑ์จัดสร้าง
BF-1 (ต่อ 1)

FILENAME :

A-11

แบบขยายตู้เก็บของ

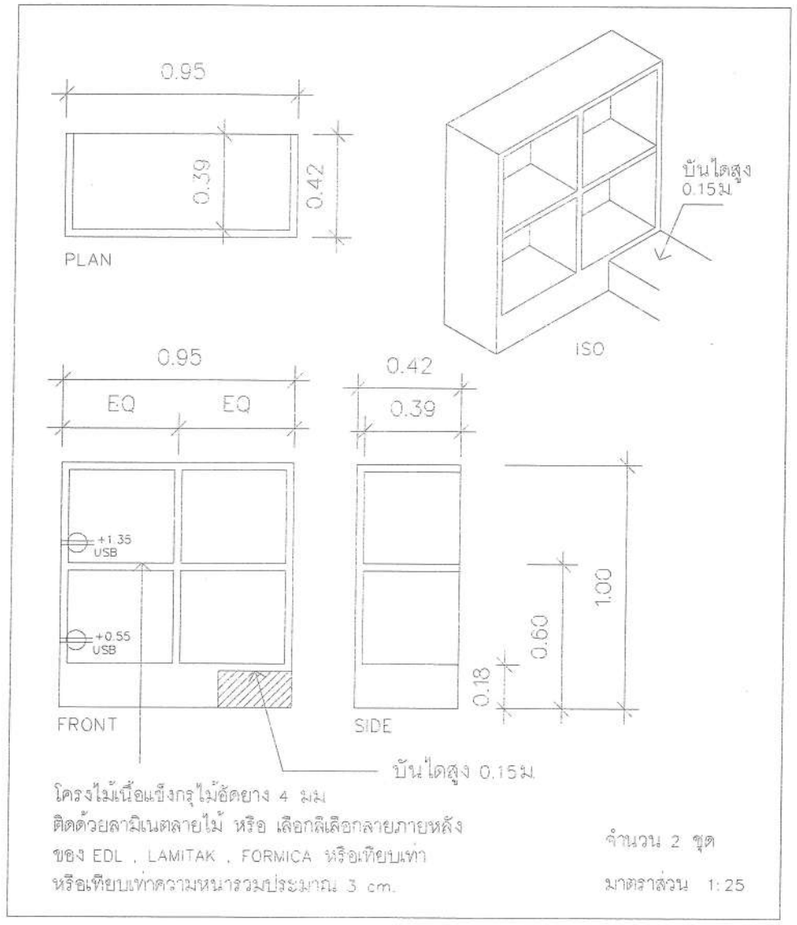

โครงไม้เนื้อแข็งกรุไม้อัดยาง 4 มม
ติดด้วยลามิเนตลายไม้ หรือ เลือกสีเลือกลายภายหลัง
ของ EDL , LAMITAK , FORMICA หรือเทียบเท่า

จำนวน 2 ชุด

มาตราส่วน 1:25

แบบขยายที่นั่ง 2

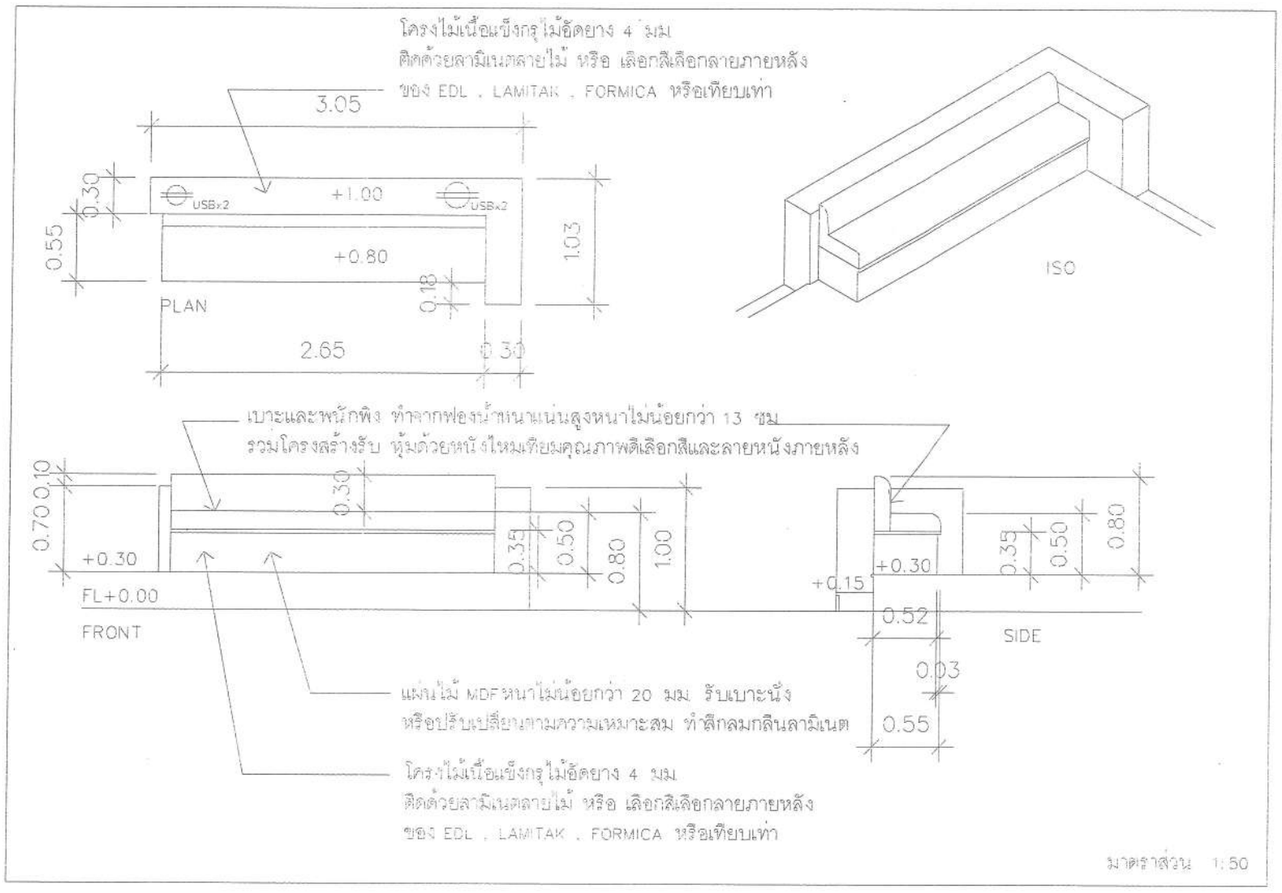

มาตราส่วน 1:50

*โครงไม้เนื้อแข็งใช้ไม้สยาขนาดโครงขนาดประมาณ 2"x4" หรือปรับเปลี่ยนตามความเหมาะสม ทาน้ำยากันปลวกแบบมีสีสองรอบหรือมากกว่า
* เก็บสีลามิเนตสีกลมกลืน
* ความหนาหน้าไม้ของวัสดุไม้โครงไม้อัดยางเปลี่ยนแปลงได้ตามความเหมาะสม
* สามารถใช้ MDF ทดแทนได้เพื่อให้ได้ความหนาและความทนทานในบางกรณีให้ผู้รับจ้างสอบถามผู้ออกแบบหรือกรรมการตรวจรับงานก่อสร้างก่อนดำเนินการ
* เบาะและพนักพิงสามารถเปลี่ยนแปลงวัสดุหรือวิธีการจัดสร้างได้ถ้าทำให้เห็นว่ามีวัสดุหรือวิธีการที่ดีกว่า ทนทานต่อการใช้งานมากกว่านำเสนอก่อนดำเนินการ
* ให้จัดทำ Shop Drawing นำเสนอก่อนดำเนินการ
* จัดให้วิธียึดกับโครงพื้นยกให้แข็งแรงทนทาน นำเสนอคณะกรรมการ

แบบขยายครุภัณฑ์จัดสร้าง BF-1 (ต่อ 2)

PROJECT :
งานปรับปรุงพื้นที่
กิจกรรมนิสิต
คณะเภสัชศาสตร์
ตำบลองครักษ์
อำเภอองครักษ์
จังหวัดนครนายก

LOCATION :
คณะเภสัชศาสตร์
มศว องครักษ์

CHIEF ARCHITECT :
นาย อชิตะ กิงทัพหลวง
ภสถ.5136

ARCHITECT :
นาย ฐิติวัชร อุบลธรรม
ภสถ.18973

PROJECT ARCHITECT :
นาย ฐิติวัชร อุบลธรรม
ภสถ.18973

STRUCTURAL ENGINEER :
นาย กิตติพงศ์ โรจน์พงศ์พิชญ์
ภย. 30101

DESIGNER :
นาย โชคชัย เถาว์ชาลี

นายอนุชา ใจอยู่
ภฟก.56093

NOTE:
ให้ถือตัวเลขที่กำหนดเป็นหลัก ห้ามใช้วิธีวัดจากแบบ

DRAWING TITLE :
แบบขยายครุภัณฑ์จัดสร้าง
BF-1 (ต่อ 2)

FILENAME :

A-12

PLAN

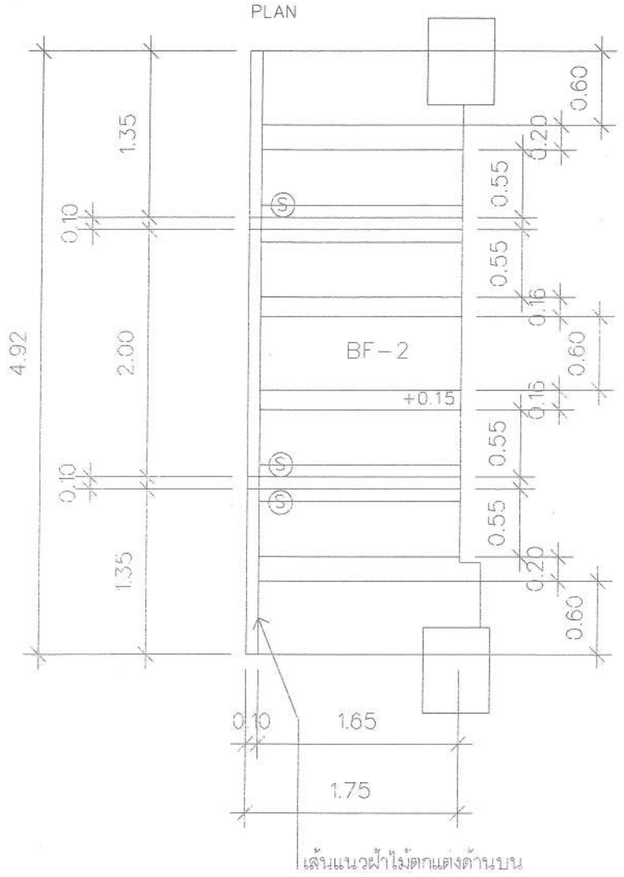

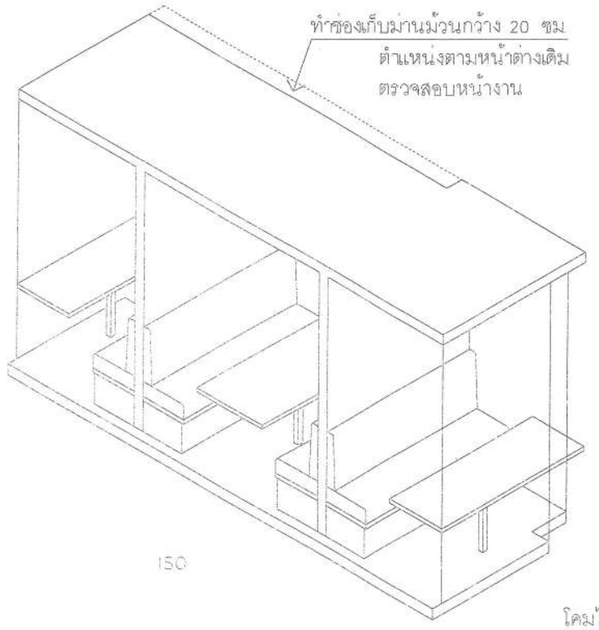

* โครงไม้เนื้อแข็งใช้ไม้สยาขนาดโครงขนาดประมาณ 2"x4"
หรือปรับเปลี่ยนตามความเหมาะสมทาน้ำยากันปลวกแบบมิสิสองรอบหรือมากกว่า
* เก็บสีลามิเนตสีกลมกลืน
* ความหนาหน้าไม้ของวัสดุไม้โครงไม้อัดยางเปลี่ยนแปลงได้ตามความเหมาะสม
* สามารถใช้ MDF ทดแทนได้เพื่อให้ได้ความหนาและความทนทานในบางกรณี
ให้ผู้รับจ้างสอบถามผู้ออกแบบหรือกรรมการตรวจรับงานก่อสร้างก่อนดำเนินการ
* เบาะและพนักพิงสามารถเปลี่ยนแปลงวัสดุหรือวิธีการจัดสร้างได้
ถ้าทำให้เห็นว่ามีวัสดุหรือวิธีการที่ดีกว่า ทนทานต่อการใช้งานมากกว่า
นำเสนอก่อนดำเนินการ
* ให้จัดทำ Shop Drowing นำเสนอก่อนดำเนินการ
* จัดให้วิธียึดกับโครงพื้นยกให้แข็งแรงทนทาน นำเสนอคณะกรรมการ

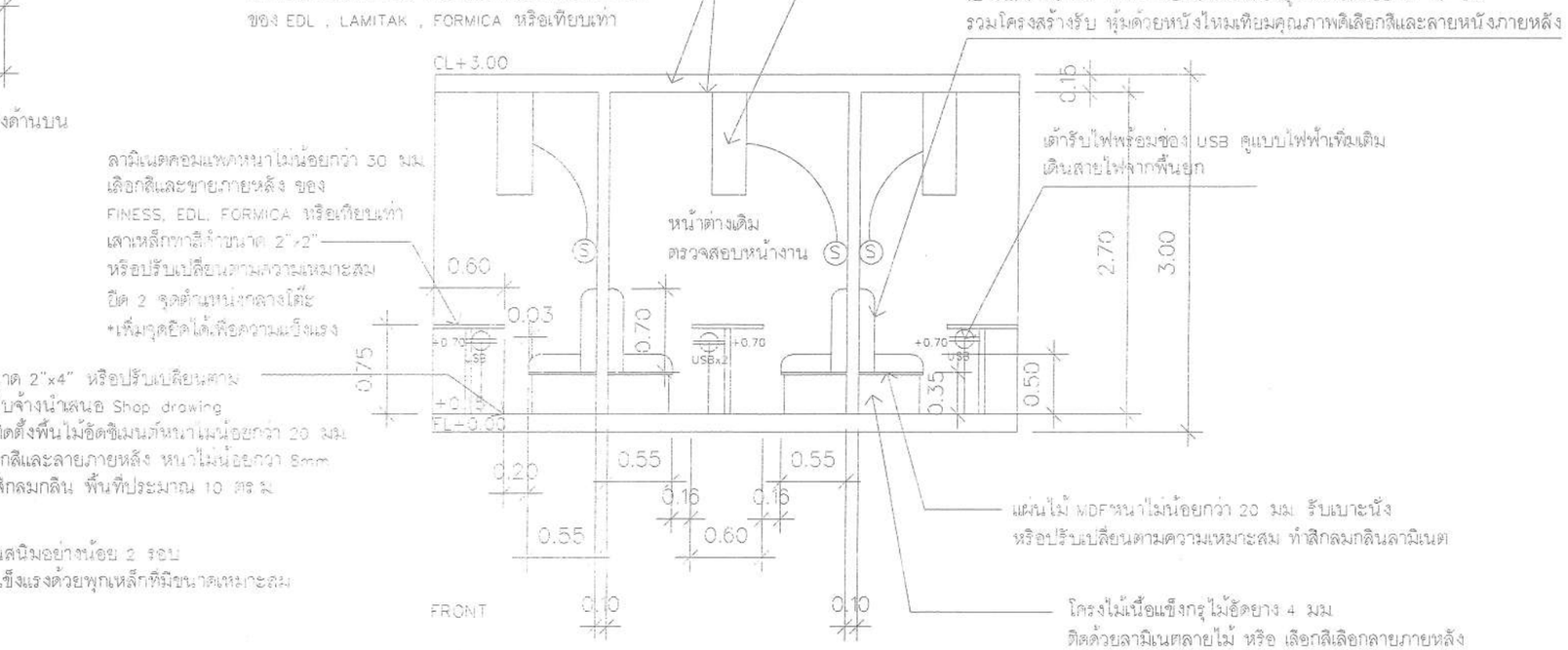

แบบขยายครุภัณฑ์จัดสร้าง BF – 2

PROJECT :
งานปรับปรุงพื้นที่
กิจกรรมนิสิต
คณะเภสัชศาสตร์
ตำบลองครักษ์
อำเภอองครักษ์
จังหวัดนครนายก

LOCATION :
คณะเภสัชศาสตร์
มศว องครักษ์

CHIEF ARCHITECT :
นาย อชิตะ กิงทัพหลวง
ภสถ.5136

ARCHITECT :
นาย จิติวัชร อุบลธรรม
ภสถ.18973

PROJECT ARCHITECT :
นาย จิติวัชร อุบลธรรม
ภสถ.18973

STRUCTURAL ENGINEER :
นาย กิตติพงศ์ โรจน์พงศ์พิชญ์
ภย. 30101

DESIGNER :
นาย โชคชัย เถาว์ซาลี

นายอนุชา ใจอยู่
ภฟก.56093

NOTE:
ให้ถือตัวเลขที่กำหนดเป็นหลัก ห้ามใช้วิธีวัดจากแบบ

DRAWING TITLE :
แบบขยายครุภัณฑ์จัดสร้าง
BF – 2

SCALE 1:50

FILENAME :

A – 13

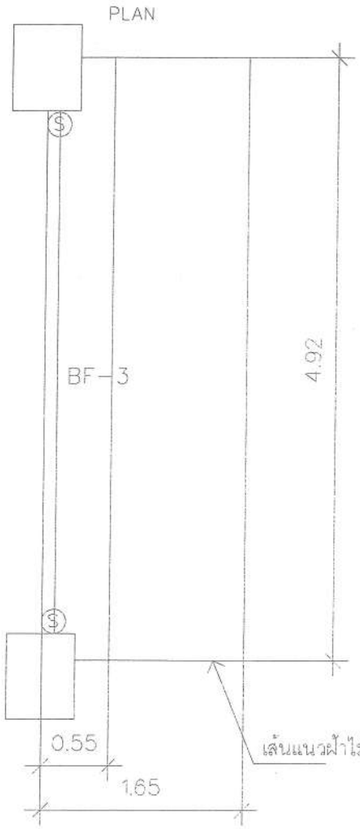

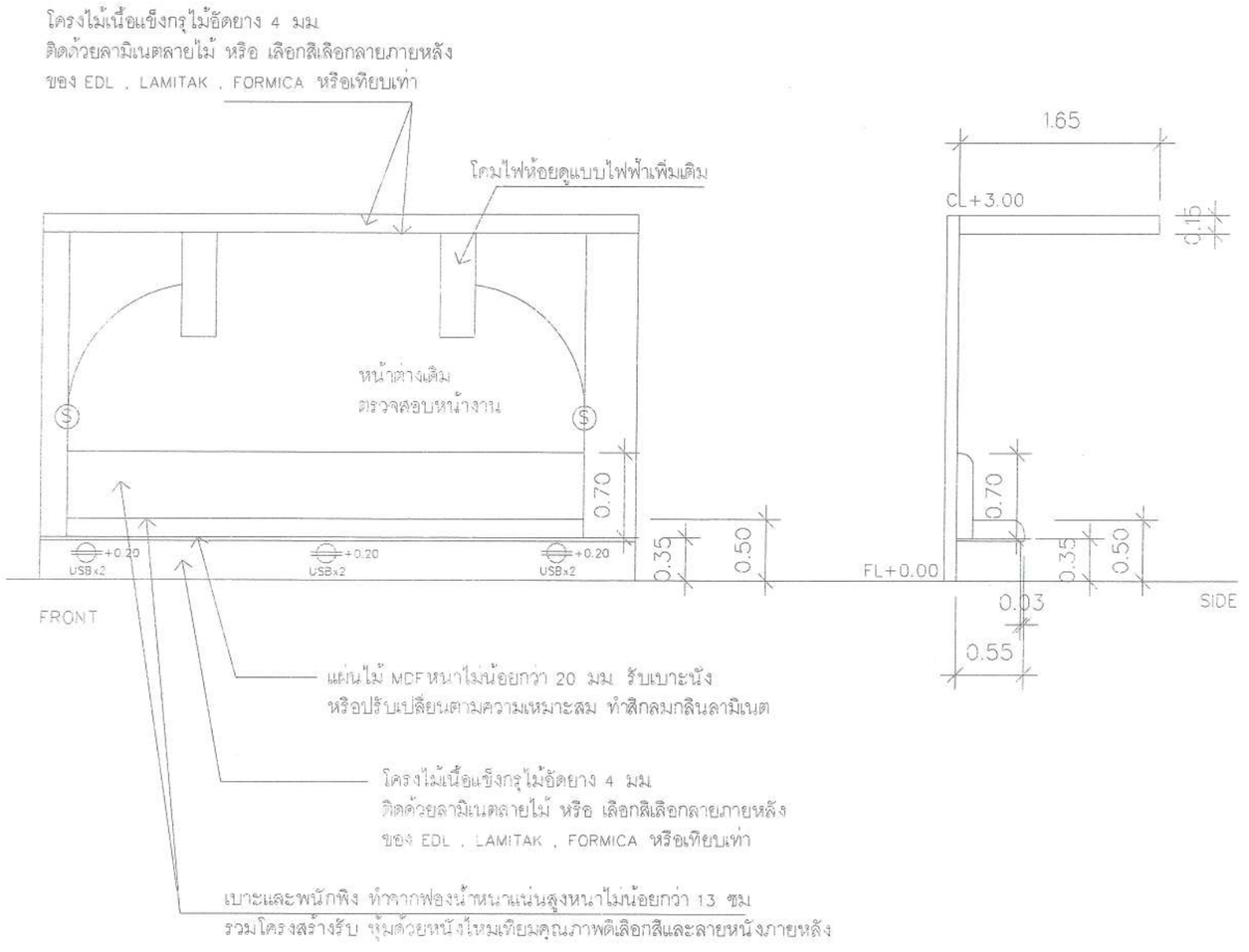

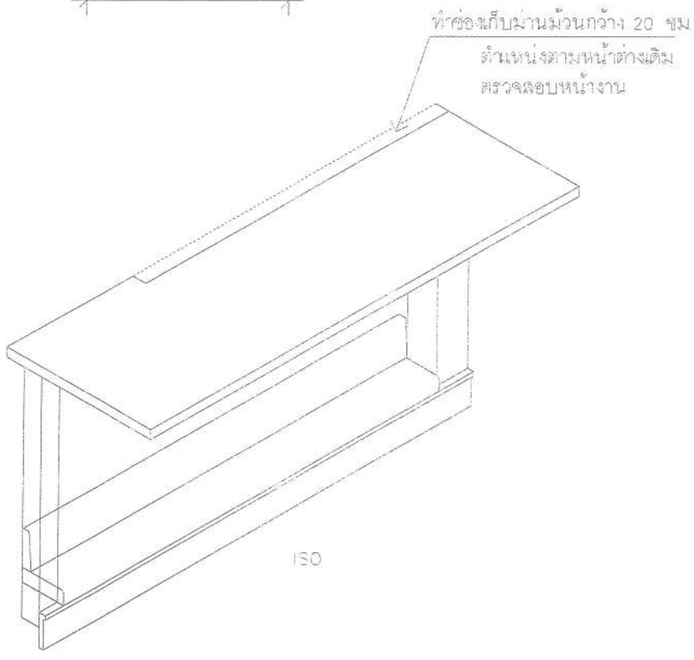

* โครงไม้เนื้อแข็งใช้ไม้สยาขนาดโครงขนาดประมาณ 2"x4"
หรือปรับเปลี่ยนตามความเหมาะสมทาน้ำยากันปลวกแบบมีสีสองรอบหรือมากกว่า
* เก็บสีลามิเนตสีกลมกลืน
* ความหนาหน้าไม้ของวัสดุไม้โครงไม้อัดยางเปลี่ยนแปลงได้ตามความเหมาะสม
* สามารถใช้ MDF ทดแทนได้เพื่อให้ได้ความหนาและความทนทานในบางกรณี
ให้ผู้รับจ้างสอบถามผู้ออกแบบหรือกรรมการตรวจรับงานก่อสร้างก่อนดำเนินการ
* เบาะและพนักพิงสามารถเปลี่ยนแปลงวัสดุหรือวิธีการจัดสร้างได้
ถ้าทำให้เห็นว่ามีวัสดุหรือวิธีการที่ดีกว่า ทนทานต่อการใช้งานมากกว่า
นำเสนอก่อนดำเนินการ
* ให้จัดทำ Shop Drawing นำเสนอก่อนดำเนินการ
* จัดให้วิธียึดกับโครงพื้นยกให้แข็งแรงทนทาน นำเสนอคณะกรรมการ

แบบขยายครุภัณฑ์จัดสร้าง BF-3

PROJECT :
งานปรับปรุงพื้นที่
กิจกรรมนิสิต
คณะเภสัชศาสตร์
ตำบลองครักษ์
อำเภอองครักษ์
จังหวัดนครนายก

LOCATION :
คณะเภสัชศาสตร์
มศว องครักษ์

CHIEF ARCHITECT :
นาย อชิตะ กิงทัพหลวง
ภสถ.5136

ARCHITECT :
นาย ฐิติวัชร อุบลธรรม
ภสถ.18973

PROJECT ARCHITECT :
นาย ฐิติวัชร อุบลธรรม
ภสถ.18973

STRUCTURAL ENGINEER :
นาย กิตติพงศ์ โรจน์พงศ์พิชญ์
ภย. 30101

DESIGNER :
นาย โชคชัย เถาว์ชาลี

นายอนุชา ใจอยู่
ภพก.56093

NOTE:
ให้ถือตัวเลขที่กำหนดเป็นหลัก ห้ามใช้วิธีวัดจากแบบ

DRAWING TITLE :
แบบขยายครุภัณฑ์จัดสร้าง
BF-3

SCALE 1:50

FILENAME :

A-14

ผนังเดิมจากการรื้อถอน ขัดโป๊วรอยทำความสะอาด ทำการฉาบปูนเรียบขัดมันให้ได้ระดับ ทาน้ำยารองพื้นปูนสูตรน้ำ รุ่น SuperShield duraclean ของ TOA , Beger ,Captain หรือเทียบเท่า 1 เที่ยว ทิ้งให้แห้ง 1-2 วัน ก่อนลงสกิมโค้ทผนังสกิมโค้ทผนังโพลิเมอร์สำเร็จรูปสำหรับแต่งผิวบาง ของ จระเข้ , Lanko , TOA หรือเทียบเท่า(ขนาดพื้นที่ประมาณ 4.00 ตร.ม) (ฉาบ 2 รอบหรือมากกว่าแล้วขัดด้วยกระดาษทราย)
ทาสีน้ำอะคริลิค 100% มอก . 2321-2549 คุณภาพสูงสุด เกรดภายนอก
รุ่น SuperShield ชนิดเนียน ของ TOA , Beger ,Captain หรือเทียบเท่า
สีเบอร์ 8312 Gothic Grey หรือเลือกสีภายหลัง (ทา 2 เที่ยวหรือมากกว่า)
(ขนาดพื้นที่ประมาณ 4.00 ตร.ม)

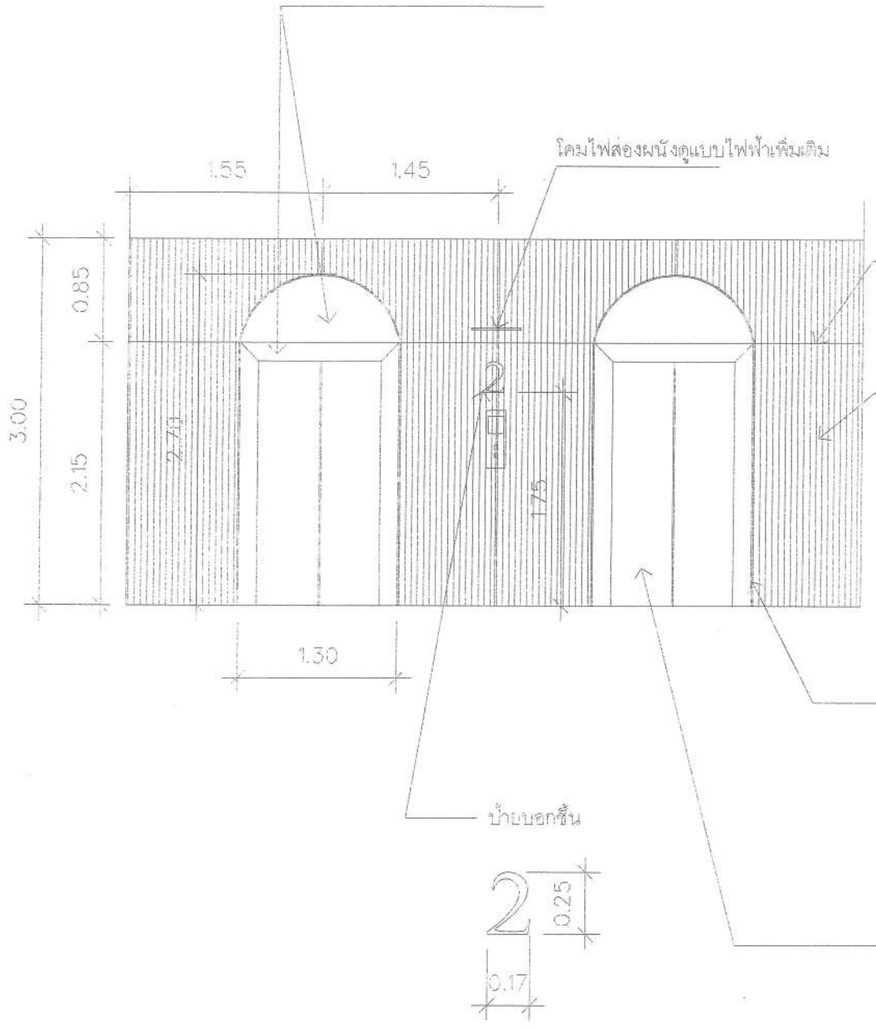

เส้นแบ่งแนวรั้วสูง

ตั้งโครงไม้ติดไม้อัดยางหนาไม่น้อยกว่า 6มม ด้านเดียว และติดแผ่นไม้เซาะร่อง HMR (High Moisture Resistance board) ขนาดประมาณ 1.20x2.40 ม. แผ่นใยไม้อัดทนความชื้น หนาไม่น้อยกว่า 18 มม รุ่น 3D hmr020 ของ Vision Space หรือเทียบเท่า
ทาด้วยสีน้ำอะคริลิค 100% มอก . 2321-2549 คุณภาพสูงสุด
เกรดภายนอกรุ่น SuperShield ชนิดเนียน ของ TOA , Beger ,Captain
หรือเทียบเท่า สีเบอร์ 7220 Alicia หรือเลือกสีภายหลัง (ทา 2 เที่ยวหรือมากกว่า)
พื้นที่ประมาณ 12 ตร.ม

- โครงไม้เนื้อแข็งใช้ไม้ยางขนาดโครงขนาดประมาณ 2"x4"
หรือปรับเปลี่ยนตามความเหมาะสมทาน้ำยากันปลวกแบบมิสสองรอบหรือมากกว่า
- ให้จัดทำ Shop Drawing นำเสนอก่อนดำเนินการ

เหล็กแผ่นหน้ากว้าง 10 ซม. หนาไม่น้อยกว่า 1 ซม.
ดัดโค้งตามแบบรูปรายการ
ทาสีน้ำอะคริลิค 100% มอก . 2321-2549
คุณภาพสูงสุด เกรดภายนอกรุ่น SuperShield
ชนิดเนียน ของ TOA , Beger ,Captain
หรือเทียบเท่า สีเบอร์ 8312 Gothic Grey หรือเลือกสีภายหลัง
(ทา 2 เที่ยวหรือมากกว่า) ยาวประมาณ 2.6 เมตร

สติ๊กเกอร์ดิจิตอลพิมพ์ ชนิดพิวิชั่น สติ๊กเกอร์
สีกลมกลืนกับสีเบอร์ 8312 Gothic Grey
จำนวน 2 ชุด

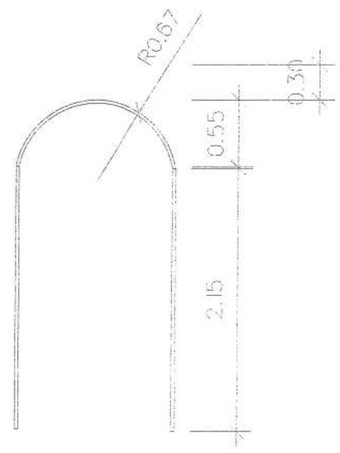

วัสดุพลาสวู้ดหนาไม่น้อยกว่า 15mm
ทำสีเทาเข้มสีเบอร์ 8312 Gothic Grey
จำนวน 1 ชุด

แบบขยายผนังตกแต่งลิฟท์

PROJECT :
งานปรับปรุงพื้นที่
กิจกรรมนิสิต
คณะเภสัชศาสตร์
ตำบลองครักษ์
อำเภอองครักษ์
จังหวัดนครนายก

LOCATION :
คณะเภสัชศาสตร์
มศว องครักษ์

CHIEF ARCHITECT :
นาย อชิตะ กิงทัพหลวง
ภสถ.5136

ARCHITECT :
นาย ฐิติวัชร อุบลธรรม
ภสถ.18973

PROJECT ARCHITECT :
นาย ฐิติวัชร อุบลธรรม
ภสถ.18973

STRUCTURAL ENGINEER :
นาย กิตติพงศ์ โรจน์พงศ์พิชญ์
ภย. 30101

DESIGNER :
นาย โชคชัย เถาว์ชาลี

นายอนุชา ใจอยู่
ภฟก.56093

NOTE:
ให้ถือตัวเลขที่กำหนดเป็นหลัก ห้ามใช้วัดจากแบบ

DRAWING TITLE :
แบบขยายผนังตกแต่งลิฟท์

SCALE 1:50

FILENAME :

A-15

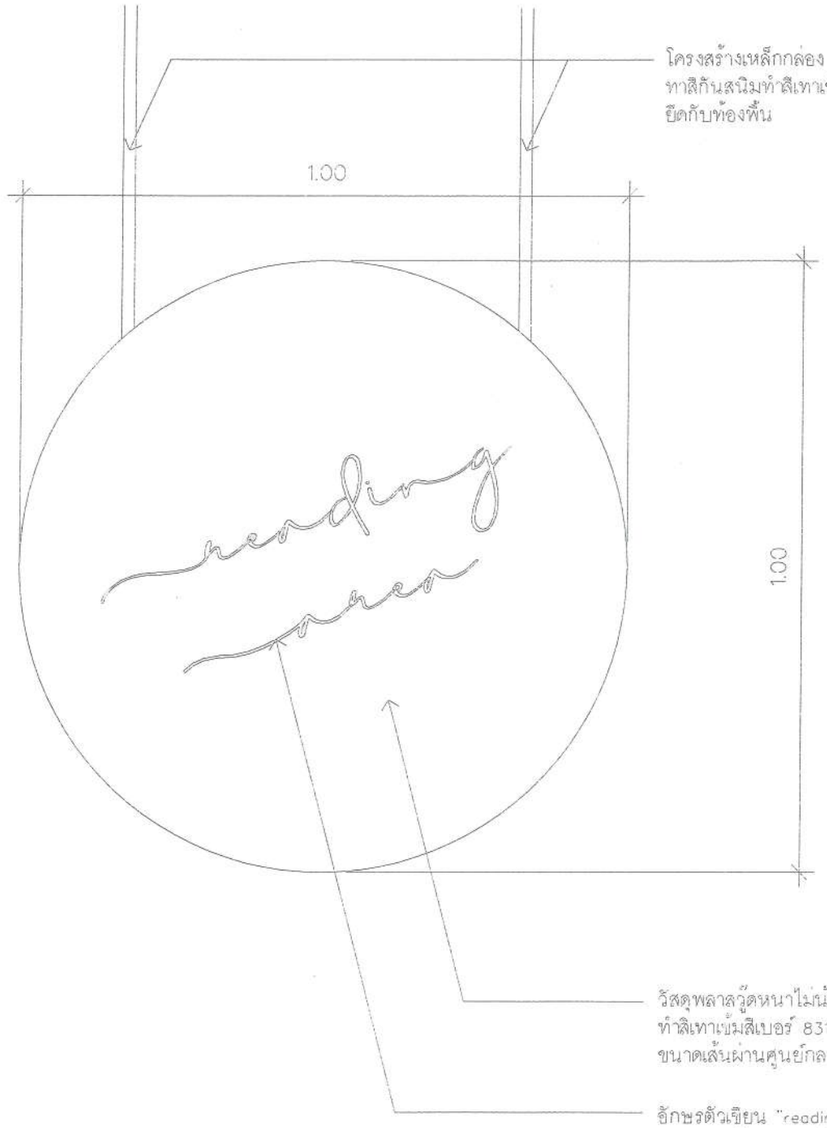

โครงสร้างเหล็กกล่อง 1"x1" หรือปรับเปลี่ยนตามความเหมาะสม
ทาสีกันสนิมทำสีเทาเข้มสีเบอร์ 8312 Gothic Grey
ยึดกับท้องพื้น

วัสดุพลาสวู้ดหนาไม่น้อยกว่า 20mm
ทำสีเทาเข้มสีเบอร์ 8312 Gothic Grey
ขนาดเส้นผ่านศูนย์กลาง 1.00 เมตร

อักษรตัวเขียน "reading area" ใช้ Font: Agnestodemo Signature
วัสดุพลาสวู้ดหนาไม่น้อยกว่า 5mm
ทำสีขาวสีเบอร์ 7220 Alpic ขนาดตัวอักษร S-1310N ตามแบบ Font

แบบขยายป้ายห้อง 1

PROJECT : งานปรับปรุงพื้นที่กิจกรรมนิสิต คณะเภสัชศาสตร์ ตำบลองครักษ์ อำเภอองครักษ์ จังหวัดนครนายก	
LOCATION : คณะเภสัชศาสตร์ มศว องครักษ์	
CHIEF ARCHITECT : นาย อชิตะ กึงทัพหลวง ภสถ.5136	
ARCHITECT : นาย ฐิติวัชร อุบลธรรม ภสถ.18973	
PROJECT ARCHITECT : นาย ฐิติวัชร อุบลธรรม ภสถ.18973	
STRUCTURAL ENGINEER : นาย กิตติพงศ์ โรจน์พงศ์พิชญ์ ภย. 30101	
DESIGNER : นาย โชคชัย เถาว์ชาลี	
นายอนุชา ใจอยู่ ภฟก.56093	
NOTE: ให้ยึดตัวเลขที่กำหนดเป็นหลัก ห้ามใช้วิธีวัดจากแบบ	
DRAWING TITLE : แบบขยายป้ายห้อง 1	
	SCALE 1:10
FILENAME :	
A-16	

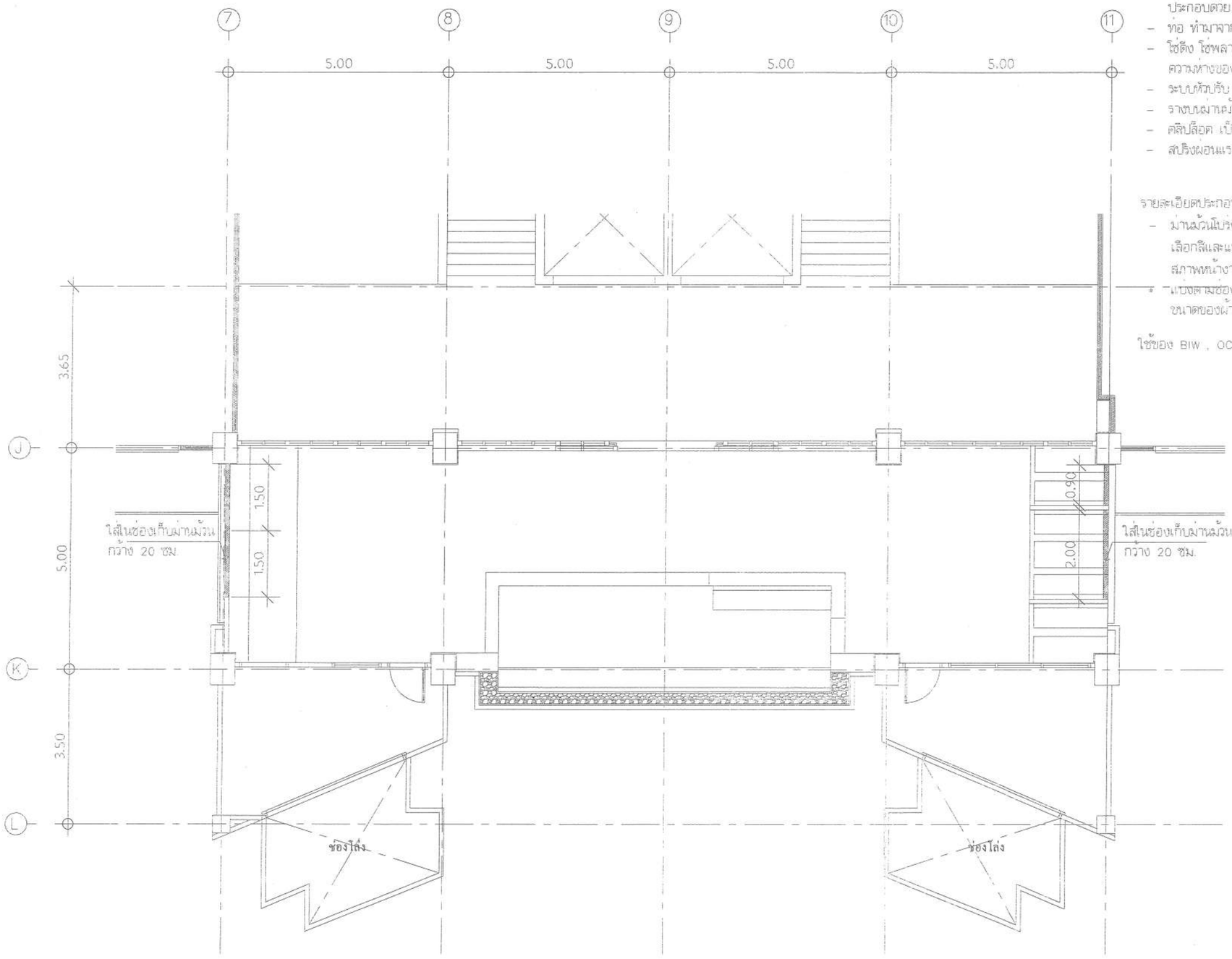

อุปกรณ์ม่านม้วน

ประกอบด้วย

- ท่อ ทำมาจากอลูมิเนียม ø ไม่น้อยกว่า 40มม.
- ไซ่ดึง โซ่พลาสติกสีขาวทรงกลม ø ไม่น้อยกว่า 4.5มม.
  ความห่างของพลาสติกไม่ควรเกิน 6 มม.
- ระบบหัวปรับ ทำจากพลาสติก เพื่องรับคุณสมบัติในการผ่อนแรง
- รางบนม่านม้วน ยึดติดเข้ากับคลิปล็อค
- คลิปล็อค เป็นระบบสปริงล็อคสามารถติดกับรางบนของม่านม้วนได้โดยง่าย
- สปริงผ่อนแรง ใส่สปริงผ่อนแรงให้เหมาะสมกับขนาดม่านม้วน

รายละเอียดประกอบแบบ งานม่านม้วน

- ม่านม้วนโปร่ง 2-5% เลือก % แสงลอดผ่านเลือกภายหลัง
  เลือกสีและแบบผ้าภายหลัง ขนาดตามที่ระบุ อาจมีการปรับเปลี่ยนตาม
  สภาพหน้างานจริงให้ผู้รับจ้างตรวจสอบก่อนดำเนินการ
- แบ่งตามช่องของหน้าต่างอลูมิเนียม ให้มาวัดหน้างานจริงและสั่งผลิต
  ขนาดของม่านม้วน ให้คณะกรรมการตรวจการจ้างเห็นชอบก่อนดำเนินการต่อไป

ใช้ของ BIW , OCEAN NEWLINE ,ทรงกิจโฮมโปรดักส์ จำกัด หรือเทียบเท่า

คุณสมบัติผ้าม่านม้วน

- ทำจาก Polyester 100%
- กัน UV 100%
- ความหนาผ้าไม่น้อยกว่า 0.3 มม.
- หน้ากว้างผ้าประมาณ 2.50 ม.
- กันไฟ มาตรฐาน NFPA 701
- % แสงลอดผ่านเลือกภายหลัง

ใช้ของ BIW , OCEAN NEWLINE
,ทรงกิจโฮมโปรดักส์ จำกัด หรือเทียบเท่า

ม่านม้วนโปร่ง 0.90x2.10m จำนวน 1 ชุด
ม่านม้วนโปร่ง 1.50x2.10m จำนวน 2 ชุด
ม่านม้วนโปร่ง 2.00x2.10m จำนวน 1 ชุด

แปลนแสดงตำแหน่งม่าน

มาตราส่วน 1:100

PROJECT :
งานปรับปรุงพื้นที่
กิจกรรมนิสิต
คณะเภสัชศาสตร์
ตำบลองครักษ์
อำเภอองครักษ์
จังหวัดนครนายก

LOCATION :
คณะเภสัชศาสตร์
มศว องครักษ์

CHIEF ARCHITECT :
นาย อชิตะ กิงทัพหลวง
ภสถ.5136

ARCHITECT :
นาย ฐิติวัชร อุบลธรรม
ภสถ.18973

PROJECT ARCHITECT :
นาย ฐิติวัชร อุบลธรรม
ภสถ.18973

STRUCTURAL ENGINEER :
นาย กิตติพงศ์ โรจน์พงศ์พิชญ์
ภย. 30101

DESIGNER :
นาย โชคชัย เถาว์ชาลี

นายอนุชา ใจอยู่
ภฟก.56093

NOTE:
ให้ถือตัวเลขที่คำนวณเป็นหลัก ห้ามใช้วิธีวัดจากแบบ

DRAWING TITLE :
แปลนแสดงตำแหน่งม่าน

SCALE 1:100

FILENAME :

A-17

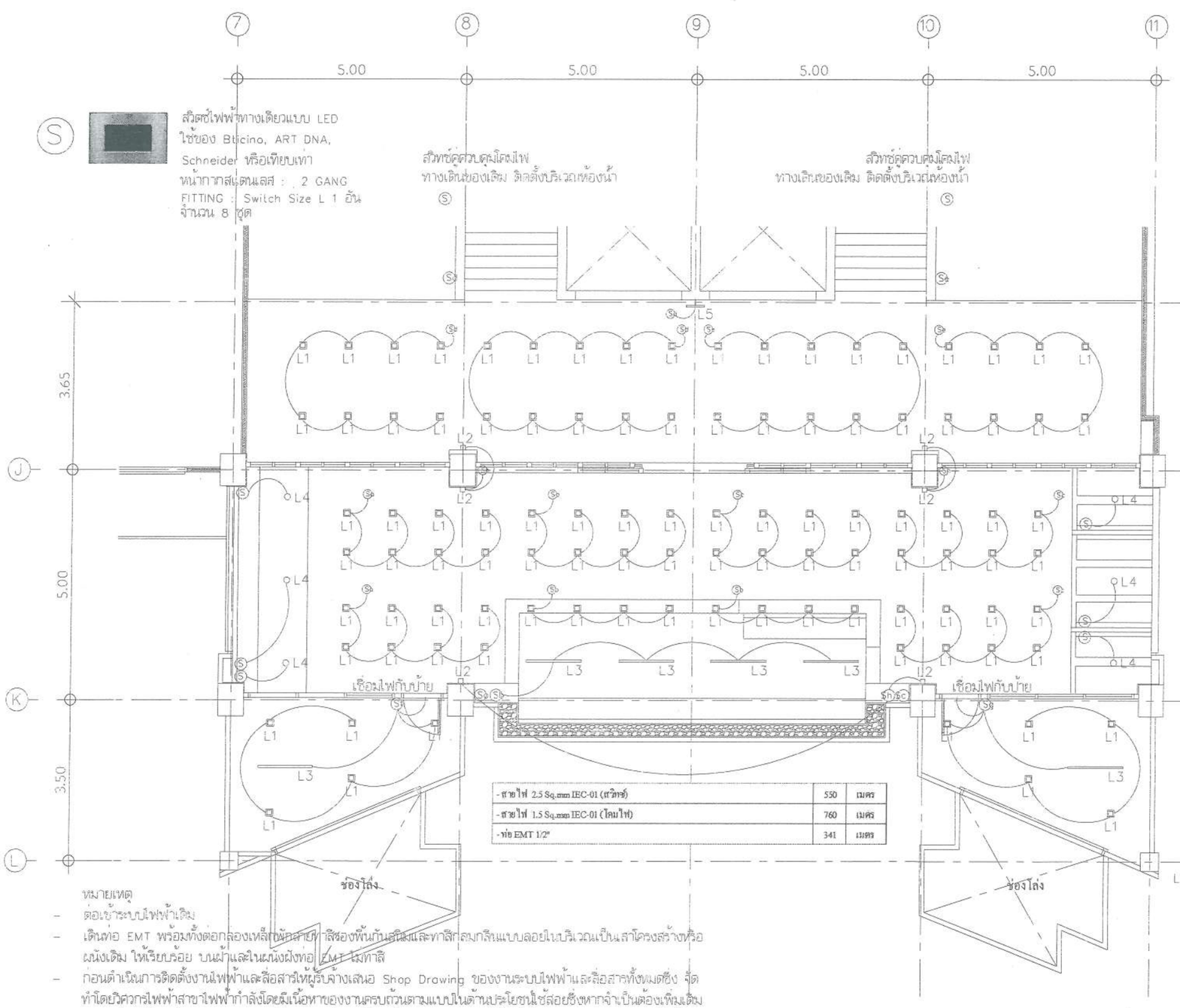

S a–g

สวิตซ์ไฟฟ้าทางเดียวแบบ LED
ใช้ของ ART DNA, Bticino,
Schneider หรือเทียบเท่า
หน้ากากสแตนเลส : 2 GANG
FITTING : Switch Size S 3 อัน
จำนวน 8 ชุด

S

สวิตซ์ไฟฟ้าทางเดียวแบบ LED
ใช้ของ Bticino, ART DNA,
Schneider หรือเทียบเท่า
หน้ากากสแตนเลส : 2 GANG
FITTING : Switch Size L 1 อัน
จำนวน 8 ชุด

สวิทช์คู่ควบคุมโคมไฟ
ทางเดินของเดิม ติดตั้งบริเวณห้องน้ำ

สวิทช์คู่ควบคุมโคมไฟ
ทางเดินของเดิม ติดตั้งบริเวณห้องน้ำ

- สายไฟ 2.5 Sq.mm IEC-01 (สวิทช์)	550	เมตร
- สายไฟ 1.5 Sq.mm IEC-01 (โคมไฟ)	760	เมตร
- ท่อ EMT 1/2"	341	เมตร

L1

ขนาดโคมประมาณ 133x133mm
ความสูงโคมประมาณ 165–195mm
รุ่น TEDD–S/ E27 ของ ledlighting
หรือเทียบเท่า
ขั้วหลอด E27 พร้อมหลอด LED 1x13W
แสง6500K(หรือเลือกสีของแสงชภายหลัง)
หลอดใช้ของ philips, osram หรือเทียบเท่า
Reflector สีขาว Matt white
ขอบโคมสีขาวแบบ Matt white
จำนวน 102 โคม

L2

ขนาดโคมประมาณ 83x100mm
ความสูงโคมประมาณ 102mm
รุ่น HOVER–S G9 ของ ledlighting
หรือเทียบเท่า
ขั้วหลอด G9 พร้อมหลอด LED 2x5W
แสง3000K(หรือเลือกสีของแสงชภายหลัง)
จำนวน 6 โคม

L3

ขนาดโคมประมาณ 1190x42mm
รุ่น DZ4–1601I–PSL ของ Lamptitude,
Lighup Design, L&E หรือเทียบเท่า
ขั้วหลอด T5 พร้อมหลอด LED 1x28W
แสง6500K(หรือเลือกสีของแสงชภายหลัง)
หลอดใช้ของ philips, osram หรือเทียบเท่า
จำนวน 6 โคม

L4

ขนาดโคมประมาณเส้นผ่าศูนย์กลาง 140mm
ความสูงโคมประมาณ 390mm
รุ่น FUME–C–P ของ Lamptitude,
Lighup Design, L&E หรือเทียบเท่า
ขั้วหลอด E27 พร้อมหลอด LED 1x19W
แสง6500K(หรือเลือกสีของแสงชภายหลัง)
หลอดใช้ของ philips, osram หรือเทียบเท่า
จำนวน 6 โคม

L5

ขนาดโคมประมาณ 400x230mm
รุ่น PIC–C ของ Lamptitude,
Lighup Design, L&E หรือเทียบเท่า
พร้อม LED ในตัว 4.8W
จำนวน 1 โคม

หมายเหตุ

- ต่อเข้าระบบไฟฟ้าเดิม
- เดินท่อ EMT พร้อมทั้งต่อกล่องเหล็กพักสายทาสีรองพื้นกันสนิมและทาสีกลมกลืนแบบลอยในบริเวณเป็นเสาโครงสร้างหรือผนังเดิม ให้เรียบร้อย บนฝ้าและในผนังฝังท่อ EMT ไม่ทาสี
- ก่อนดำเนินการติดตั้งงานไฟฟ้าและสื่อสารให้ผู้รับจ้างเสนอ Shop Drawing ของงานระบบไฟฟ้าและสื่อสารทั้งหมดซึ่ง จัดทำโดยวิศวกรไฟฟ้าสาขาไฟฟ้ากำลังโดยมีเนื้อหาของงานครบถ้วนตามแบบในด้านประโยชน์ใช้สอยซึ่งหากจำเป็นต้องเพิ่มเติมอุปกรณ์ไฟฟ้าและสื่อสารประกอบใดๆให้สามารถใช้งานได้ครบถ้วนตามวัตถุประสงค์นั้นให้อยู่ในความรับผิดชอบของผู้รับจ้างในการที่จะเพิ่มเติมอุปกรณ์ไฟฟ้าและสื่อสารดังกล่าวโดยจะคิดค่าใช้จ่ายเพิ่มเติมอีกไม่ได้
- ตำแหน่งติดตั้งสวิตซ์ไฟและเต้ารับไฟฟ้าให้ผู้รับจ้างสอบถามตำแหน่งการติดตั้งก่อนดำเนินการและอาจมีการปรับเปลี่ยนตามสภาพหน้างานหรือกำหนดขณะก่อสร้าง

แปลนระบบไฟฟ้าส่องสว่างปรับปรุง

มาตราส่วน 1:100

PROJECT :
งานปรับปรุงพื้นที่
กิจกรรมนิสิต
คณะเภสัชศาสตร์
ตำบลองครักษ์
อำเภอองครักษ์
จังหวัดนครนายก

LOCATION :
คณะเภสัชศาสตร์
มศว องครักษ์

CHIEF ARCHITECT :
นาย อชิตะ กึงทัพหลวง
ภสถ.5136

ARCHITECT :
นาย ฐิติวัชร อุบลธรรม
ภสถ.18973

PROJECT ARCHITECT :
นาย ฐิติวัชร อุบลธรรม
ภสถ.18973

STRUCTURAL ENGINEER :
นาย กิตติพงศ์ โรจน์พงศ์พิชญ์
ภย. 30101

DESIGNER :
นาย โชคชัย เถาว์ชาลี

นายอนุชา ใจอยู่
ภฟก.56093

NOTE:
ให้ถือตัวเลขที่กำหนดเป็นหลัก ห้ามใช้วิธีวัดจากแบบ

DRAWING TITLE :
แปลนระบบไฟฟ้า
ส่องสว่างปรับปรุง

SCALE 1:100

FILENAME :

A–18

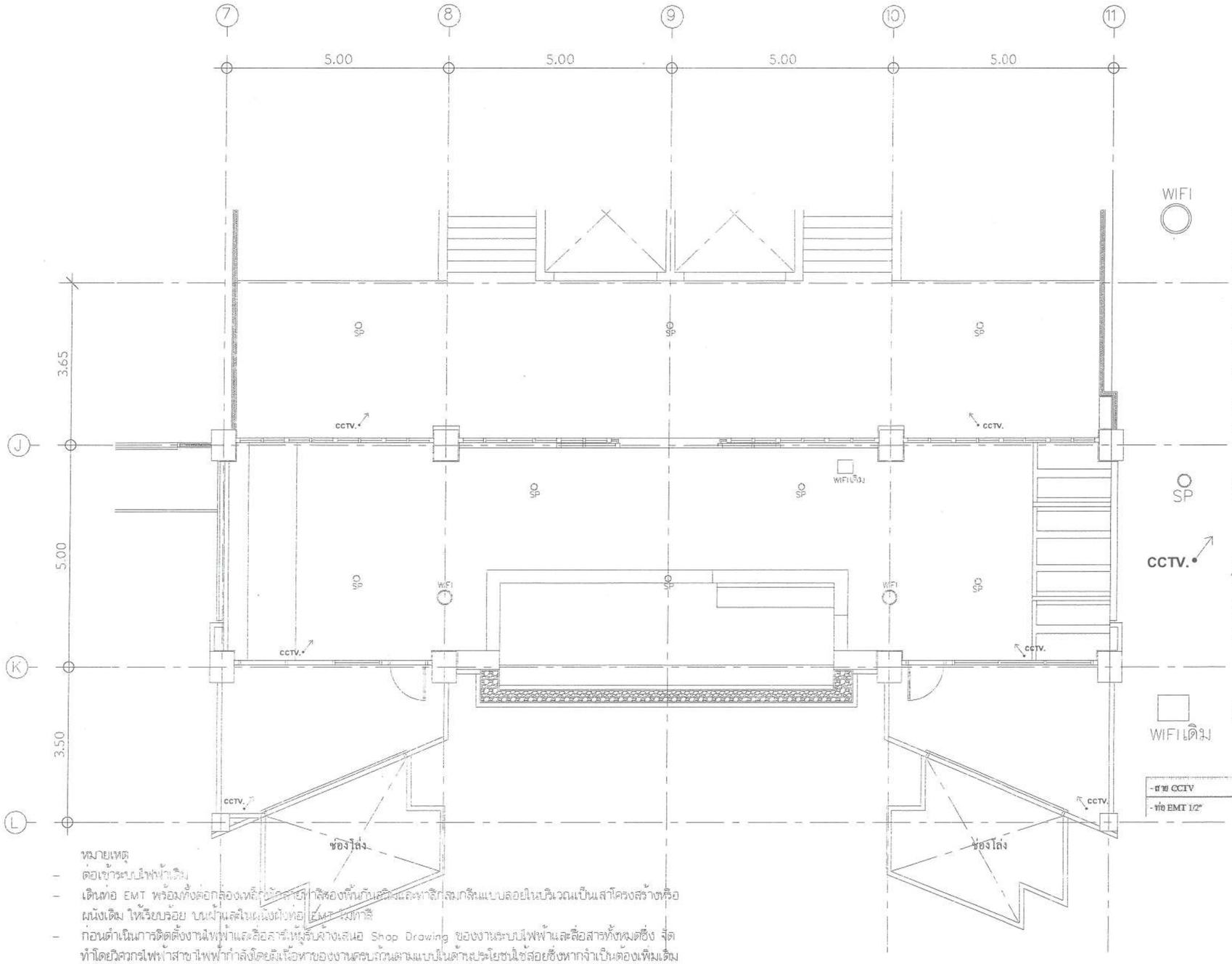

WIFI

อุปกรณ์รวมสัญญาณไร้สาย แบบติดตั้งภายในอาคารความเร็วสูง 450/AC867 Mbps (802.11 a/b/g/n/ac) สามารถใช้งานพร้อมกันทั้ง 2 ความถี่ พร้อมด้วย 1 กิกะบิทพอร์ท 10/100/1000 Mbps รับ-ส่งข้อมูลด้วยเทคโนโลยี 3x3 MIMO สำหรับ 2.4GHz (ความเร็ว 450 Mbps) และ 2x2 MIMO สำหรับ 5.0GHz (ความเร็วสูงสุด 867 Mbps) ใช้ของ UBIQUITI รุ่น UAP-AC-LR หรือรุ่นเทียบเท่า

จำนวน 2 ชุด

เดินสาย CAT6 ยาวประมาณ 100 เมตรเข้าหาระบบเดิม
ท่อ EMT ø1/2" ยาวประมาณ 100 เมตรเข้าหาระบบเดิม

SP

ลำโพงเสียงตามสายฝังผ้าของเดิม
จำนวน 8 ชุด

CCTV.

ตำแหน่งกล้องวงจรปิดให้ผู้รับจ้างเดินสายสัญญาณทิ้งไว้วิ่งไปหาระบบเดิมหรือระบบส่วนกลางของคณะ
•(คณะเภสัชศาสตร์หาอุปกรณ์ระบบเดียวกันมาติดตั้ง)
จำนวน 6 ชุด
ลูกศรคือมุมมองที่กล้องจะส่องไปใช้เป็นแนวทางในการติดตั้ง

WIFI เดิม

เครื่องกระจายสัญญาณอินเตอร์เน็ตของเดิม
จำนวน 1 ชุด

- สาย CCTV	60	เมตร
- ท่อ EMT 1/2"	60	เมตร

หมายเหตุ

- ต่อเข้าระบบไฟฟ้าเดิม
- เดินท่อ EMT พร้อมทั้งต่อกล่องเหล็กพักสายทาสีของพื้นกันสนิมและทาสีกลมกลืนแบบลอยในบริเวณเป็นเสาโครงสร้างหรือผนังเดิม ให้เรียบร้อย บนฝ้าและในผนังฝังท่อ EMT ไม่ทาสี
- ก่อนดำเนินการติดตั้งงานไฟฟ้าและสื่อสารให้ผู้รับจ้างเสนอ Shop Drawing ของงานระบบไฟฟ้าและสื่อสารทั้งหมดซึ่ง จัดทำโดยวิศวกรไฟฟ้าสาขาไฟฟ้ากำลังโดยมีเนื้อหาของงานครบถ้วนตามแบบในด้านประโยชน์ใช้สอยซึ่งหากจำเป็นต้องเพิ่มเติมอุปกรณ์ไฟฟ้าและสื่อสารประกอบใดๆให้สามารถใช้งานได้ครบถ้วนตามวัตถุประสงค์นั้นให้อยู่ในความรับผิดชอบของผู้รับจ้างในการที่จะเพิ่มเติมอุปกรณ์ไฟฟ้าและสื่อสารดังกล่าวโดยจะคิดค่าใช้จ่ายเพิ่มเติมอีกไม่ได้
- ตำแหน่งติดตั้งสวิตซ์ไฟและเต้ารับไฟฟ้าให้ผู้รับจ้างสอบถามตำแหน่งการติดตั้งก่อนดำเนินการและอาจมีการปรับเปลี่ยนตามสภาพหน้างานหรือกำหนดขณะก่อสร้าง

แปลนระบบไฟฟ้า 1

มาตราส่วน 1:100

PROJECT :
งานปรับปรุงพื้นที่
กิจกรรมนิสิต
คณะเภสัชศาสตร์
ตำบลองครักษ์
อำเภอองครักษ์
จังหวัดนครนายก

LOCATION :
คณะเภสัชศาสตร์
มคว องครักษ์

CHIEF ARCHITECT :
นาย อชิตะ กิงทัพหลวง
ภสถ.5136

ARCHITECT :
นาย ฐิติวัชร อุบลธรรม
ภสถ.18973

PROJECT ARCHITECT :
นาย ฐิติวัชร อุบลธรรม
ภสถ.18973

STRUCTURAL ENGINEER :
นาย กิตติพงศ์ โรจน์พงศ์พิชญ์
ภย. 30101

DESIGNER :
นาย โชคชัย เถาว์ชาลี

นายอนุชา ใจอยู่
ภฟก.56093

NOTE:
ให้ถือตัวเลขที่กำหนดเป็นหลัก ห้ามใช้วิธีวัดจากแบบ

DRAWING TITLE :
แปลนระบบไฟฟ้า 1

SCALE 1:100

FILENAME :

A-19

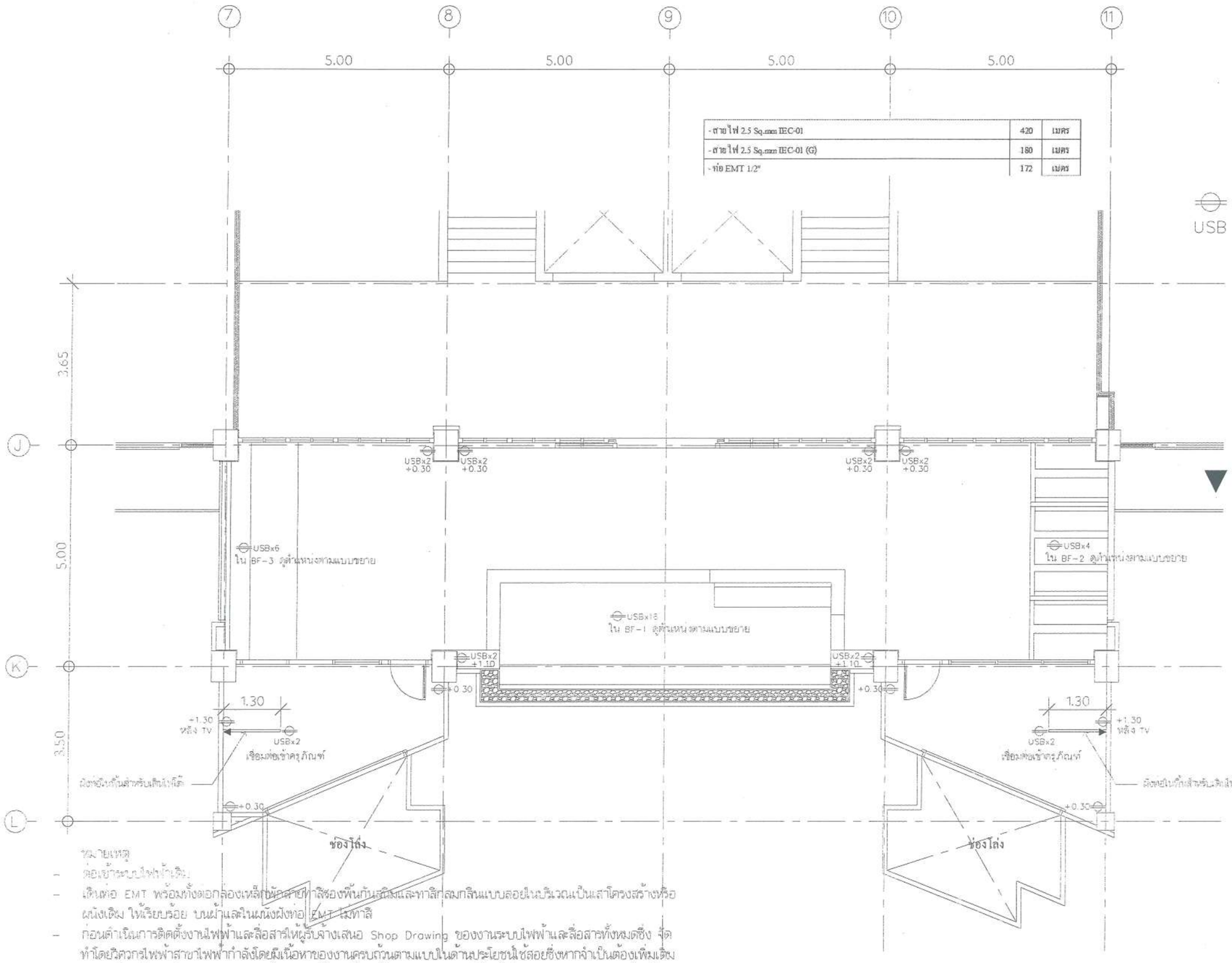

- สายไฟ 2.5 Sq.mm IEC-01	420	เมตร
- สายไฟ 2.5 Sq.mm IEC-01 (G)	180	เมตร
- ท่อ EMT 1/2"	172	เมตร

เต้ารับไฟฟ้าวัสดุทำมาจากโพลี่คาร์บอเนต
หน้ากากสแตนเลส : 2GANG สีเงินหรือเลือกสีภายหลัง
FITTING : 2 ชิ้น
เต้ารับ คู่ขากลม-แบน มิกราวด์ Size M
เลือกสีภายหลัง

จำนวน 6 ชุด

USB

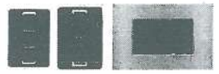

เต้ารับไฟฟ้า+USBวัสดุทำมาจากโพลี่คาร์บอเนต
หน้ากากสแตนเลส : 2GANG สีเงินหรือเลือกสีภายหลัง
FITTING : 1 ชิ้น
เต้ารับ คู่ขากลม-แบน มิกราวด์ Size M
เลือกสีภายหลัง
1 ชิ้น
เต้ารับ USB 5V 3.1A 2 ช่อง

จำนวน 42 ชุด

เต้ารับไฟฟ้า+USBวัสดุทำมาจากโพลี่คาร์บอเนต
หน้ากากสแตนเลส : 1GANG สีเงินหรือเลือกสีภายหลัง
FITTING : 1 ชิ้น
เต้ารับ CAT6

จำนวน 2 ชุด

เดินสาย LAN CAT6 ยาวประมาณ 100 เมตร
ท่อ EMT ø1/2" ยาวประมาณ 100 เมตร

หมายเหตุ
ต่อเข้าระบบไฟฟ้าเดิม
- เดินท่อ EMT พร้อมทั้งขอกล่องเหล็กฝังสายทำสีรองพื้นกันสนิมและทาสีกลมกลืนแบบบอยในบริเวณเป็นเสาโครงสร้างหรือผนังเดิม ให้เรียบร้อย บนผ้าและในผนังฝังท่อ EMT ไม่ทาสี
- ก่อนดำเนินการติดตั้งงานไฟฟ้าและสื่อสารให้ผู้รับจ้างเสนอ Shop Drawing ของงานระบบไฟฟ้าและสื่อสารทั้งหมดซึ่ง จัดทำโดยวิศวกรไฟฟ้าสายไฟฟ้ากำลังโดยมีเนื้อหาของงานครบถ้วนตามแบบในด้านประโยชน์ใช้สอยซึ่งหากจำเป็นต้องเพิ่มเติมอุปกรณ์ไฟฟ้าและสื่อสารประกอบใดๆให้สามารถใช้งานได้ครบถ้วนตามวัตถุประสงค์นั้นให้อยู่ในความรับผิดชอบของผู้รับจ้างในการที่จะเพิ่มเติมอุปกรณ์ไฟฟ้าและสื่อสารดังกล่าวโดยจะคิดค่าใช้จ่ายเพิ่มเติมอีกไม่ได้
- ตำแหน่งติดตั้งสวิตช์ไฟและเต้ารับไฟฟ้าให้ผู้รับจ้างสอบถามตำแหน่งการติดตั้งก่อนดำเนินการและอาจมีการปรับเปลี่ยนตามสภาพหน้างานหรือกำหนดขณะก่อสร้าง

แปลนระบบไฟฟ้า 2

มาตราส่วน 1:100

PROJECT :
งานปรับปรุงพื้นที่กิจกรรมนิสิต คณะเภสัชศาสตร์ ตำบลองครักษ์ อำเภอองครักษ์ จังหวัดนครนายก

LOCATION :
คณะเภสัชศาสตร์ มศว องครักษ์

CHIEF ARCHITECT :
นาย อชิตะ กิงทัพหลวง ภสถ.5136

ARCHITECT :
นาย ฐิติวัชร อุบลธรรม ภสถ.18973

PROJECT ARCHITECT :
นาย ฐิติวัชร อุบลธรรม ภสถ.18973

STRUCTURAL ENGINEER :
นาย กิตติพงศ์ โรจน์พงศ์พิชญ์ ภย. 30101

DESIGNER :
นาย โชคชัย เถาว์ชาลี

นายอนุชา ใจอยู่ ภฟก.56093

NOTE:
ให้ถือตัวเลขที่กำหนดเป็นหลัก ห้ามใช้วัดจากแบบ

DRAWING TITLE :
แปลนระบบไฟฟ้า 2

SCALE 1:100

FILENAME :

A-20

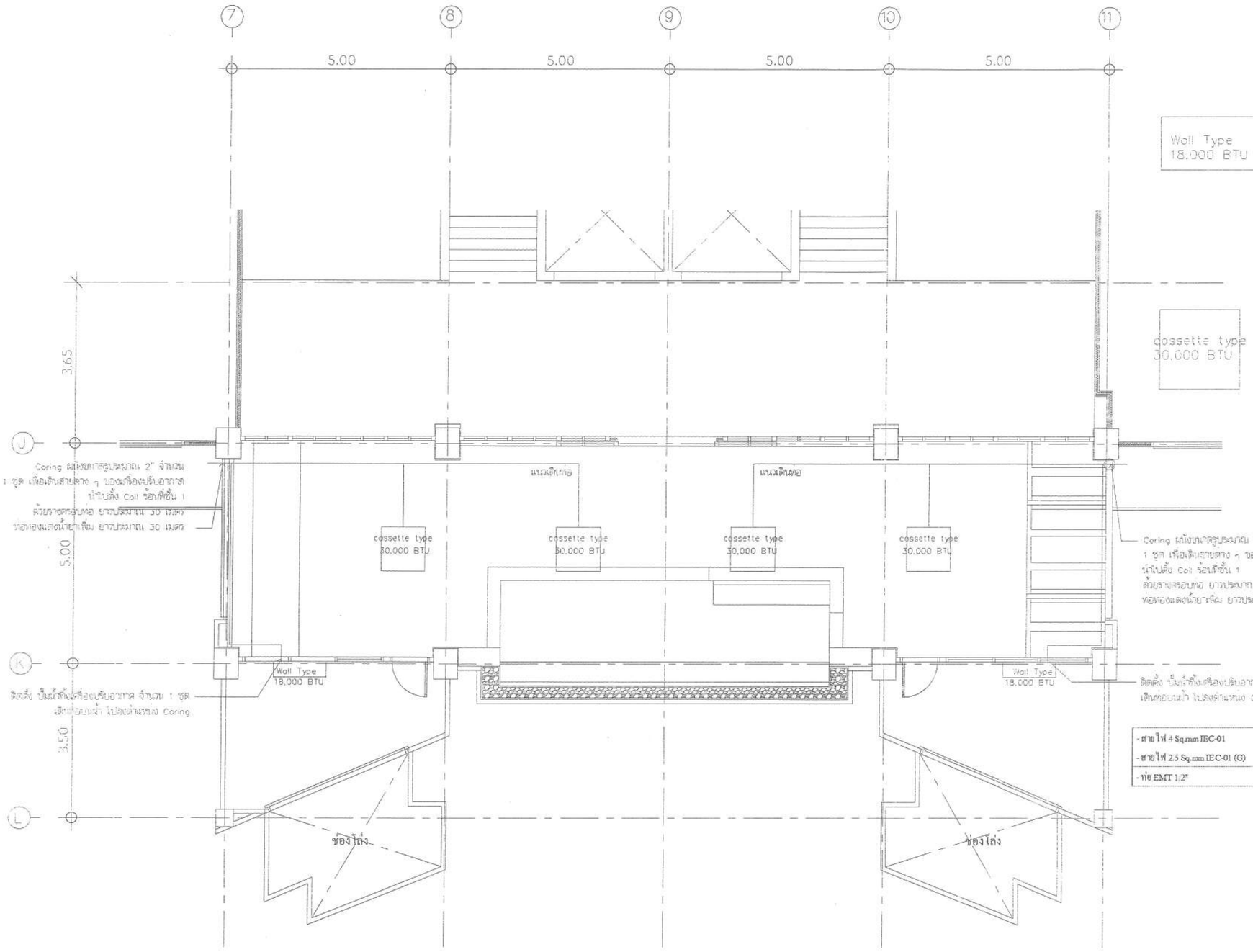

Wall Type
18,000 BTU

เครื่องปรับอากาศติดผนัง
ขนาด 18,000 BTU มีฉลากเบอร์ 5
ชนิดน้ำยา R32 ระบบ Inverter
มีระบบฟอกอากาศกำจัดฝุ่นPM2.5
หน้ากากสีดำ
ของ Carrier, Daiken , Saijo Denki
หรือเทียบเท่า จำนวน 2 เครื่อง

cassette type
30,000 BTU

เครื่องปรับอากาศติดฝ้าเพดานแบบรอบทิศทาง
ขนาด 30,000 BTU มีฉลากเบอร์ 5
ชนิดน้ำยา R32
ระบบInverter
ของ Daiken , Saijo Denki หรือเทียบเท่า
จำนวน 4 เครื่อง

- สายไฟ 4 Sq.mm IEC-01	130	เมตร
- สายไฟ 2.5 Sq.mm IEC-01 (G)	65	เมตร
- ท่อ EMT 1/2"	65	เมตร

แปลนระบบปรับอากาศ

มาตราส่วน 1:100

PROJECT :

งานปรับปรุงพื้นที่
กิจกรรมนิสิต
คณะเภสัชศาสตร์
ตำบลองครักษ์
อำเภอองครักษ์
จังหวัดนครนายก

LOCATION :

คณะเภสัชศาสตร์
มศว องครักษ์

CHIEF ARCHITECT :
นาย อชิตะ กิงทัพหลวง
ภสถ.5136

ARCHITECT :
นาย ฐิติวัชร อุบลธรรม
ภสถ.18973

PROJECT ARCHITECT :
นาย ฐิติวัชร อุบลธรรม
ภสถ.18973

STRUCTURAL ENGINEER :
นาย กิตติพงศ์ โรจน์พงศ์พิชญ์
ภย. 30101

DESIGNER :
นาย โชคชัย เถาว์ชาลี

นายอนุชา ใจอยู่
ภพก.56093

NOTE:
ให้ถือตัวเลขที่กำหนดเป็นหลัก ห้ามใช้วัดจากแบบ

DRAWING TITLE :
แปลนระบบปรับอากาศ

SCALE 1:100

FILENAME :

A-21

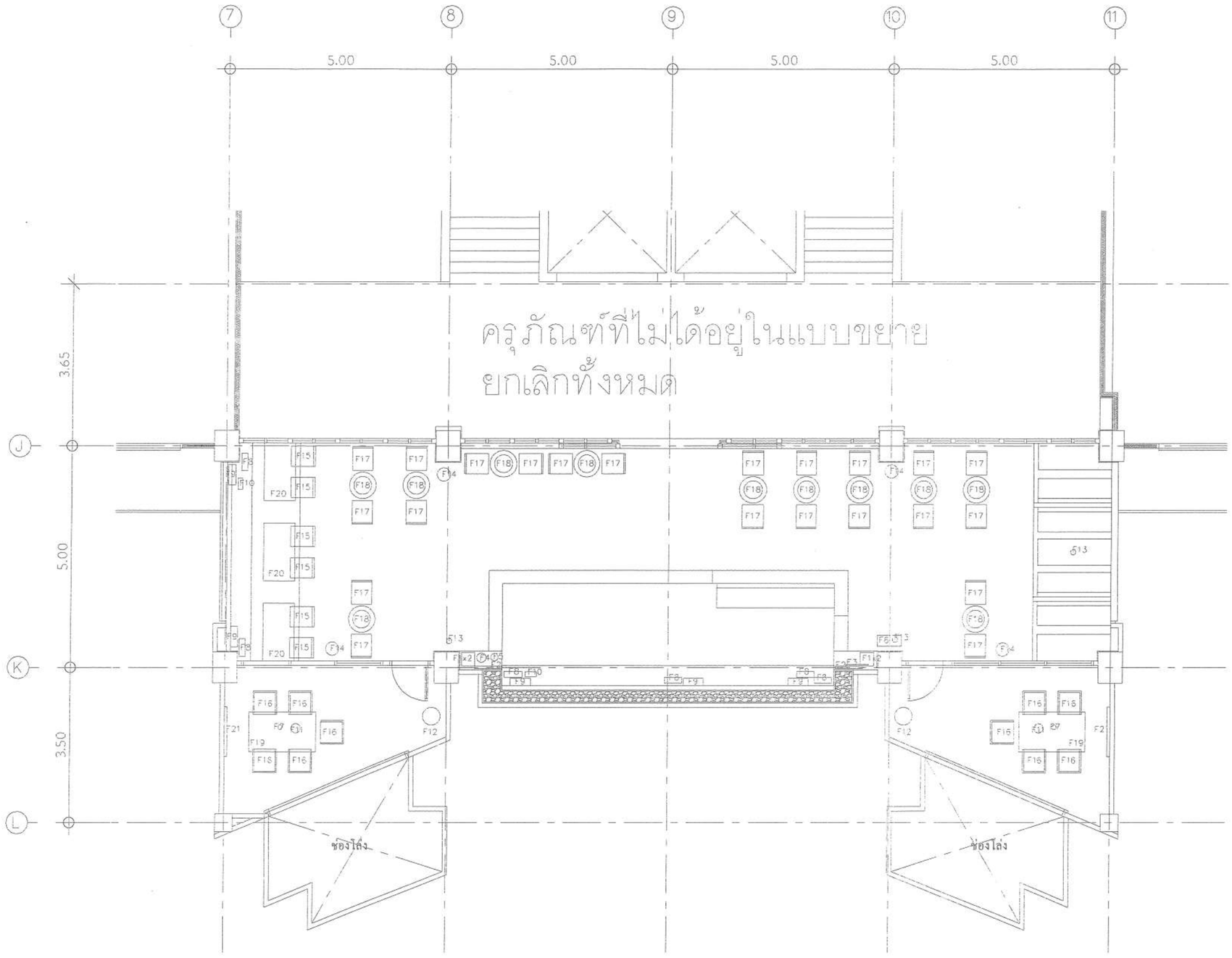

แปลนแสดงตำแหน่งครุภัณฑ์

มาตราส่วน 1:100

PROJECT :

งานปรับปรุงพื้นที่
กิจกรรมนิสิต
คณะเภสัชศาสตร์
ตำบลองครักษ์
อำเภอองครักษ์
จังหวัดนครนายก

LOCATION :

คณะเภสัชศาสตร์
มศว องครักษ์

CHIEF ARCHITECT :

นาย อชิตะ กึงทัพหลวง
ภสถ.5136

ARCHITECT :

นาย ฐิติวัชร อุบลธรรม
ภสถ.18973

PROJECT ARCHITECT :

นาย ฐิติวัชร อุบลธรรม
ภสถ.18973

STRUCTURAL ENGINEER :

นาย กิตติพงศ์ โรจน์พงศ์พิชญ์
ภย. 30101

DESIGNER :

นาย โชคชัย เถาว์ชาลี

นายอนุชา ใจอยู่
ภฟก.56093

NOTE:

ให้ถือตัวเลขที่กำหนดเป็นหลัก ห้ามใช้วัดจากแบบ

DRAWING TITLE :

แปลนแสดงตำแหน่ง
ครุภัณฑ์

SCALE 1:100

FILENAME :

A-22

F17

เก้าอี้นั่งอ่านหนังสือ
ขนาดประมาณ 0.46x0.54x0.76m

ของ FUR-9, D-Furniture, Modernform, Practika หรือเทียบเท่า

- สีดำเทา
- ที่นั่งและพนักพิงทำจากไม้ดัด
- ขาเหล็กเคลือบด้วย Powder Coat

จำนวน 22 ชุด

F18

โต๊ะอ่านหนังสือ
ขนาดประมาณ 0.40x0.40x0.97m

ของ FUR-9, D-Furniture, Modernform, Practika หรือเทียบเท่า

- โครงเหล็กเคลือบด้วย Powder Coat
- หน้า Top ไม้สีวอลนัทเข้ม
- ทับด้วย Top กระจกใส Temper glass หนาไม่น้อยกว่า 10มม. หรือตามความเหมาะสม ลบขอบมนให้เกิดความปลอดภัย ขนาดประมาณ 0.60x0.60m ยึดด้วยซิลิโคนสำหรับกระจกไม่น้อยกว่า 3 จุด หรือตามความเหมาะสมให้เกิดการยึดติด

จำนวน 11 ชุด

ภาพตัวอย่าง

F21

TV 43" LED TV แบบ Smart TV
ระดับความละเอียดจอภาพ 3,840 x 2,160

1) ระดับความละเอียด เป็นความละเอียดของจอภาพ (พิกเซล)
2) ขนาดที่กำหนดเป็นขนาดจอภาพ (นิ้ว)
3) แสดงภาพด้วยหลอดภาพ แบบ LED Backlight
4) สามารถเชื่อมต่ออินเตอร์เน็ตได้ (Smart TV)
5) เป็นระบบปฏิบัติการ Android Tizen VIDAA U webOS หรืออื่น ๆ
6) ช่องต่อ HDMI ไม่น้อยกว่า 2 ช่อง เพื่อกำเชื่อมต่อสัญญาณภาพและเสียง
7) ช่องต่อ USB ไม่น้อยกว่า 1 ช่อง รองรับไฟล์ภาพ เพลง และภาพยนตร์
8) มีตัวรับสัญญาณดิจิตอล (Digital) ในตัว You

จำนวน 2 ชุด

หมายเหตุ
- ครุภัณฑ์ทั้งหมดให้ผู้รับจ้างเสนอรูปแบบและสีให้เลือกก่อนดำเนินการ
- อาจมีระยะเวลาในการสั่งทำครุภัณฑ์อย่างน้อย 45 วันให้ผู้รับจ้างเผื่อเวลาในการสั่งซื้อด้วย
- รูปภาพที่นำมาประกอบนี้เป็นตัวอย่างเท่านั้นผู้ยื่นเสนอราคามีสิทธิ์เสนอคุณลักษณะของงานครุภัฑณ์ของผู้เสนอราคาเพื่อประกอบการตัดสินใจได้ โดยเงื่อนไขที่นำมาเทียบต้องมีคุณภาพเทียบเท่าหรือสูงกว่าที่ระบุไว้เท่านั้น โดยให้เสนอตัวอย่างจริงที่กำหนดไว้ 1 ชิ้นตัวอย่าง เพื่อให้คณะกรรมการตรวจการจ้างพิจารณาเห็นชอบก่อนดำเนินการติดตั้ง
- ในกรณีที่ผู้รับจ้างไม่สามารถหาครุภัณฑ์สั่งซื้อได้สามารถทำเป็นครุภัณฑ์จัดสร้างตามแบบรูปรายการโดยให้นำเสนอขออนุมัติแบบกับทางคณะกรรมการและผู้ออกแบบ ก่อนดำเนินการจัดสร้าง
- ในกรณีที่ครุภัณฑ์ไม่สามารถนำเข้าหรือไม่สามรถผลิตได้โดยมีเอกสารรับรอง ผู้รับจ้างสามารถหาสินค้าทดแทนที่มีขนาดวัสดุเทียบเท่าหรือดีกว่า โดยมีราคาเท่ากับหรือมากกว่าราคากลางกำหนดโดยให้ผู้รับจ้างเสนอก่อนดำเนินการ

แบบขยายครุภัณฑ์สั่งซื้อ 1

PROJECT :
งานปรับปรุงพื้นที่
กิจกรรมนิสิต
คณะเภสัชศาสตร์
ตำบลองครักษ์
อำเภอองครักษ์
จังหวัดนครนายก

LOCATION :
คณะเภสัชศาสตร์
มศว องครักษ์

CHIEF ARCHITECT :
นาย อชิตะ กิงทัพหลวง
ภสถ.5136

ARCHITECT :
นาย ฐิติวัชร อุบลธรรม
ภสถ.18973

PROJECT ARCHITECT :
นาย ฐิติวัชร อุบลธรรม
ภสถ.18973

STRUCTURAL ENGINEER :
นาย กิตติพงศ์ โรจน์พงศ์พิชญ์
ภย. 30101

DESIGNER :
นาย โชคชัย เถาว์ชาลี

นายอนุชา ใจอยู่
ภฟก.56093

NOTE :

DRAWING TITLE :
แบบขยายครุภัณฑ์
สั่งซื้อ 1

SCALE 1:100

FILENAME :

A-23

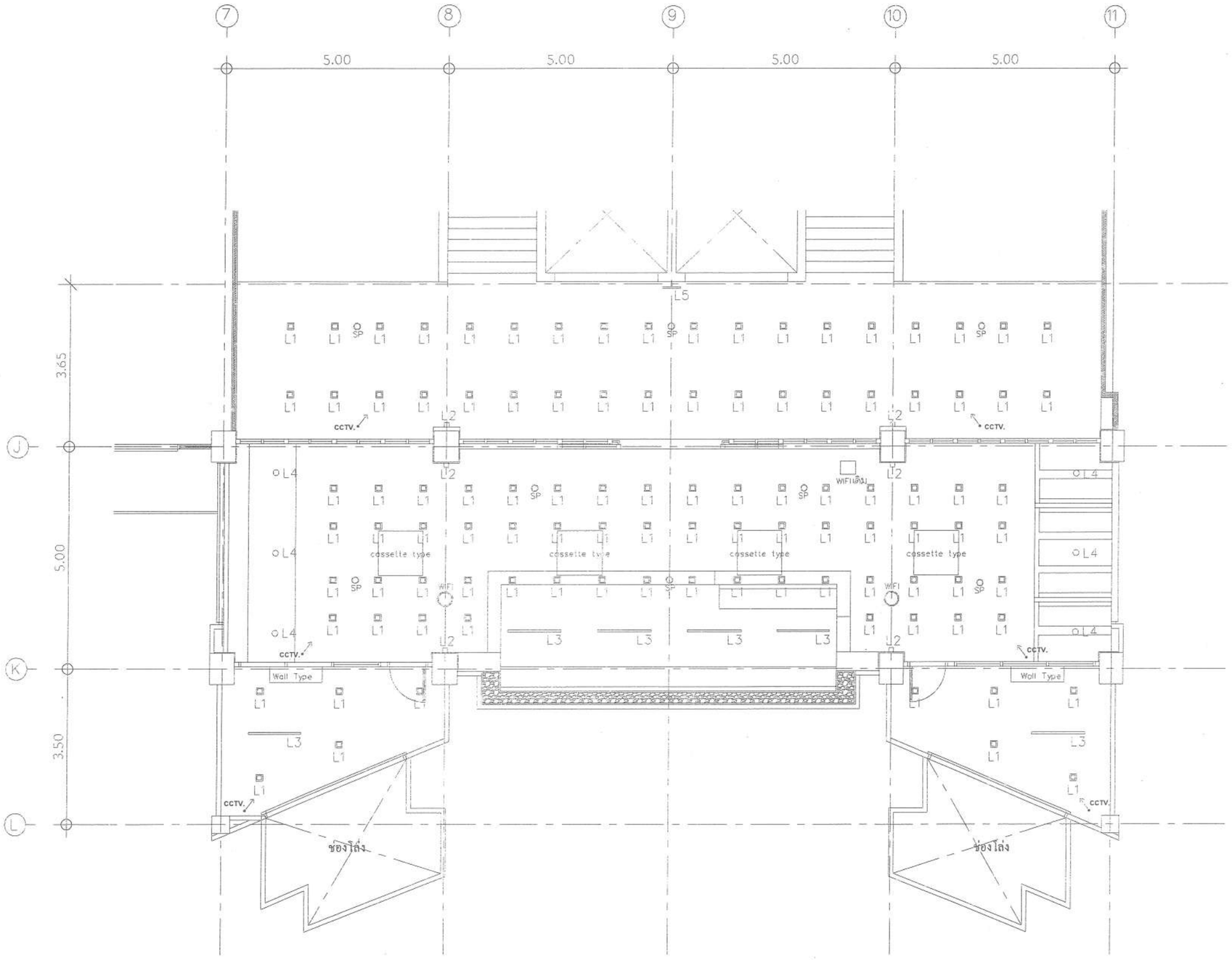

แปลนแสดงตำแหน่งทุกระบบ

มาตราส่วน 1:100

PROJECT :
งานปรับปรุงพื้นที่
กิจกรรมนิสิต
คณะเภสัชศาสตร์
ตำบลองครักษ์
อำเภอองครักษ์
จังหวัดนครนายก

LOCATION :
คณะเภสัชศาสตร์
มศว องครักษ์

CHIEF ARCHITECT :
นาย อชิตะ กิงทัพหลวง
ภสถ.5136

ARCHITECT :
นาย ฐิติวัชร อุบลธรรม
ภสถ.18973

PROJECT ARCHITECT :
นาย ฐิติวัชร อุบลธรรม
ภสถ.18973

STRUCTURAL ENGINEER :
นาย กิตติพงศ์ โรจน์พงศ์พิชญ์
ภย. 30101

DESIGNER :
นาย โชคชัย เถาว์ชาลี

นายอนุชา ใจอยู่
ภฟก.56093

NOTE:
ให้ถือตัวเลขที่กำหนดเป็นหลัก ห้ามใช้วิธีวัดจากแบบ

DRAWING TITLE :
แปลนแสดงตำแหน่ง
ทุกระบบ

SCALE 1:100

FILENAME :

A-24

หมายเหตุ
ทัศนียภาพดังกล่าวเป็นเพียงตัวอย่างเท่านั้น ไม่ได้ใช้ในการอ้างอิงตำแหน่งวัสดุหรืออื่นใด

ทัศนียภาพโครงการ

PROJECT :
งานปรับปรุงพื้นที่
กิจกรรมนิสิต
คณะเภสัชศาสตร์
ตำบลองครักษ์
อำเภอองครักษ์
จังหวัดนครนายก

LOCATION :
คณะเภสัชศาสตร์
มศว องครักษ์

CHIEF ARCHITECT :
นาย อชิตะ กิงทัพหลวง
ภสถ.5136

ARCHITECT :
นาย ฐิติวัชร อุบลธรรม
ภสถ.18973

PROJECT ARCHITECT :
นาย ฐิติวัชร อุบลธรรม
ภสถ.18973

STRUCTURAL ENGINEER :
นาย กิตติพงศ์ โรจน์พงศ์พิชญ์
ภย. 30101

DESIGNER :
นาย โชคชัย เถาว์ชาลี

นายอนุชา ใจอยู่
ภฟก.56093

NOTE :

DRAWING TITLE :

SCALE 1:100

FILENAME :

หมายเหตุ
ทัศนียภาพดังกล่าวเป็นเพียงตัวอย่างเท่านั้น ไม่ได้ใช้ในการอ้างอิงตำแหน่งวัสดุหรืออื่นใด

ทัศนียภาพโครงการ

PROJECT :
งานปรับปรุงพื้นที่
กิจกรรมนิสิต
คณะเภสัชศาสตร์
ตำบลองครักษ์
อำเภอองครักษ์
จังหวัดนครนายก

LOCATION :
คณะเภสัชศาสตร์
มศว องครักษ์

CHIEF ARCHITECT :
นาย อชิตะ กิงทัพหลวง
ภสถ.5136

ARCHITECT :
นาย ฐิติวัชร อุบลธรรม
ภสถ.18973

PROJECT ARCHITECT :
นาย ฐิติวัชร อุบลธรรม
ภสถ.18973

STRUCTURAL ENGINEER :
นาย กิตติพงศ์ โรจน์พงศ์พิชญ์
ภย. 30101

DESIGNER :
นาย โชคชัย เถาว์ชาลี

นายอนุชา ใจอยู่
ภฟก.56093

NOTE :

DRAWING TITLE :

SCALE 1:100

FILENAME :

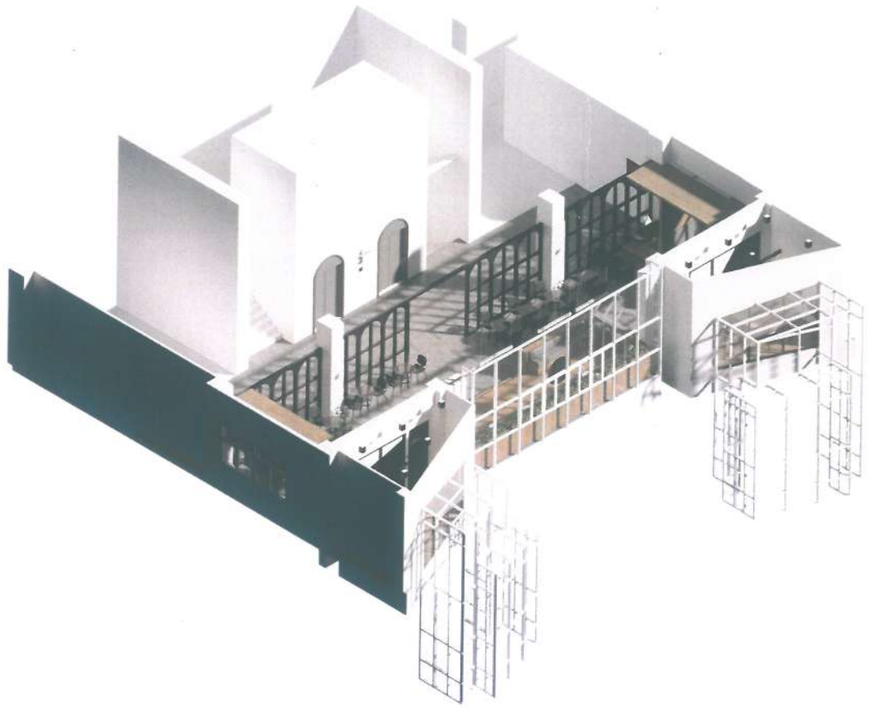

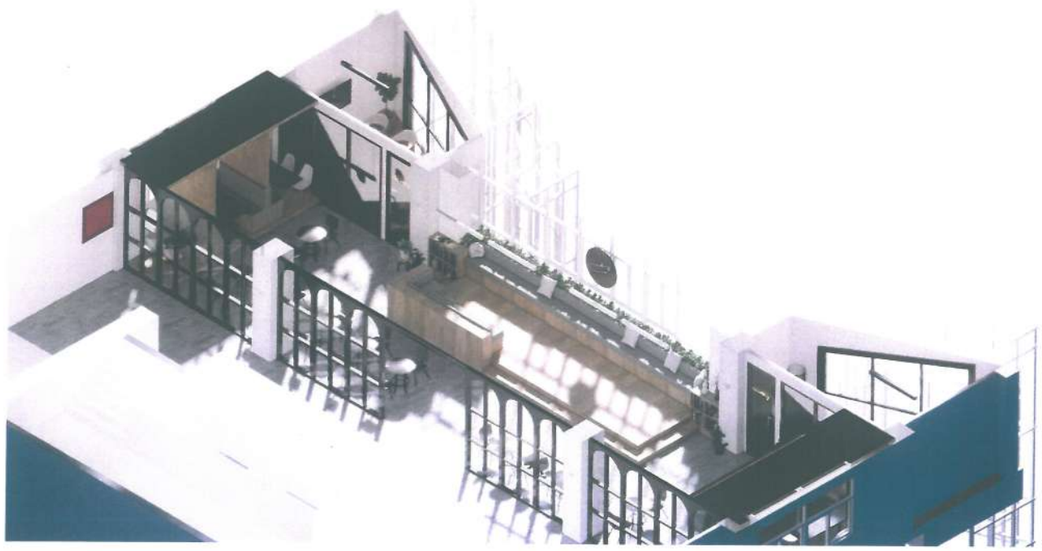

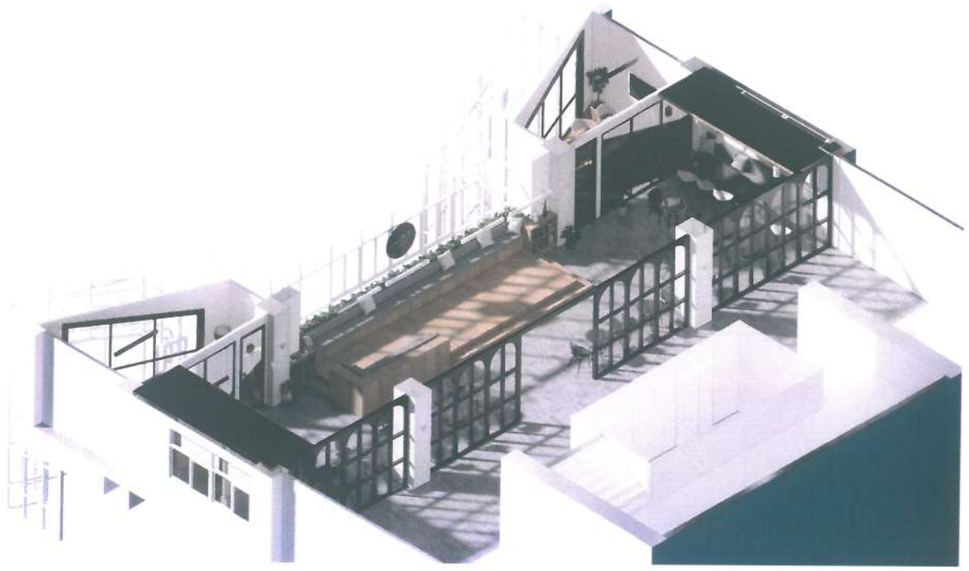

ทัศนียภาพโครงการ

หมายเหตุ
ทัศนียภาพดังกล่าวเป็นเพียงตัวอย่างเท่านั้น ไม่ได้ใช้ในการอ้างอิงตำแหน่งวัสดุหรืออื่นใด

PROJECT :
งานปรับปรุงพื้นที่
กิจกรรมนิสิต
คณะเภสัชศาสตร์
ตำบลองครักษ์
อำเภอองครักษ์
จังหวัดนครนายก

LOCATION :
คณะเภสัชศาสตร์
มศว องครักษ์

CHIEF ARCHITECT :
นาย อชิตะ กิงทัพหลวง
ภสถ.5136

ARCHITECT :
นาย ฐิติวัชร อุบลธรรม
ภสถ.18973

PROJECT ARCHITECT :
นาย ฐิติวัชร อุบลธรรม
ภสถ.18973

STRUCTURAL ENGINEER :
นาย กิตติพงศ์ โรจน์พงศ์พิชญ์
ภย. 30101

DESIGNER :
นาย โชคชัย เถาว์ชาลี

นายอนุชา ใจอยู่
ภฟก.56093

NOTE :

DRAWING TITLE :

SCALE 1:100

FILENAME :